Installasjonsveiledning
Tørketrommel

TD7–8, TD7–8LAC

Type N1...

Originalanvisninger

438941010/NO
2026.10.01

Innhold

1 Sikkerhetsforskrifter 5
1.1 Ekstra sikkerhetsforholdsregler for gassvarmet tørketrommel 7
1.2 Generell informasjon 7
1.3 Kun for kommersiell bruk 7
1.4 Opphavsrett 7
1.5 Ergonomi-sertifikat 7
1.6 Symboler 8
2 Garantivilkår og -unntak 9
3 Tekniske data 10
3.1 Elektrisk oppvarmede maskiner 10
3.1.1 Tegning 10
3.1.2 Tekniske data 11
3.1.3 Tilkoblinger 11
3.2 Gassoppvarmede maskiner 12
3.2.1 Tegning 12
3.2.2 Tekniske data 13
3.2.3 Tilkoblinger 13
3.3 Maskiner med varmepumpe 14
3.3.1 Tegning 14
3.3.2 Tekniske data 15
4 Oppsett 16
4.1 Generelt 16
4.2 Fjerne emballasjen 16
4.3 Resikruleringsinstruksjoner for emballasjen 18
4.4 Plassering 19
4.5 Avløp (kun for maskiner med varmepumpe) 19
4.6 Mekanisk installasjon 20
5 Installasjon ombord i båt 21
6 Evakueringssystem 22
6.1 Luftprinsipp 22
6.1.1 Elektrisk og gassoppvarmede maskiner 22
6.1.2 Maskiner med varmepumpe 23
6.2 Friskluft 24
6.3 Evakueringsrør 25
6.4 Delt evakueringsrør 26
6.5 Dimensjonering av evakuering 27
6.6 Justere luftstrømmen (gjelder ikke for tørketromler med varmepumpe) 28
6.6.1 Diagram med trykkfallkurve 30
6.6.2 Alternativ målemetode 33
7 Elektrisk tilkobling 34
7.1 Elektrisk installasjon 34
7.2 Enfasetilkobling 35
7.3 Trefasetilkobling 36
7.4 Elektriske tilkoblinger 37
7.5 Funksjoner for I/O-kort 38
7.5.1 Aktiver start 38
7.5.2 Fjernstart/stopp 39
7.5.3 Gratis start 40
7.6 Alternativ 41
7.6.1 Ekstern tilkobling 100 mA 41
8 Gasstilkobling 42
8.1 Feste av etiketten 42
8.2 Generelt 42
8.3 Gassinstallasjon 43
8.4 Tabell med trykk og justering 44
8.5 Testkjøring 46
8.6 Konverteringsinstruksjoner 47
8.7 Dataetikett 49
9 Omhengsling av dør 50
10 Høydemonteringssett 56
10.1 Stablesett WP7–6, WP7–7, WP7–8, TD7–8 med TD7–8 56

Innhold

10.1.1 Innhold i settet 56
10.1.2 Montering av stablesettet 57
11 Funksjonskontroll 69
11.1 Kontroller maskinens automatiske stoppfunksjon 69
11.2 Kontroller rotasjonsretningen (bare på maskiner med 3–faset strømforsyning, marine installasjoner) 69
11.3 Kontrollere varmen 69
11.4 Klar til bruk 70
12 Informasjon om kassering 71
12.1 Resirkulerbarhet og kassering av apparatet 71
12.1.1 Resirkulering 71
12.1.2 Framgangsmåte for kassering av apparatet og gjenvinning av komponenter / materialer 71
12.2 Kassering av emballasjen 71

Produsenten forbeholder seg retten til å endre konstruksjons- og materialspesifikasjoner.

1 Sikkerhetsforskrifter

- Service skal bare utføres av autorisert personell.
- Det må kun brukes godkjente reservedeler, tilbehør og forbruksdeler.
- Maskinen skal ikke brukes hvis det er blitt brukt industrikjemikalier til rensing.
- Maskinen må ikke brukes til å tørke tøy som ikke er vasket.
- ADVARSEL: Gjenstander som har blitt tilsmusset med stoffer som hårpleieprodukter, matolje, aceton, alkohol, bensin, parafin, flekkfjernere, terpentin, voks og voksfjernere, skal rengjøres tilstrekkelig for å fjerne forurensningen før de tørkes i tørketrommel. Når du vasker gjenstander som er skitten på denne typen, må du sørge for å bruke vaskemiddel som spesifisert av vaskemiddelprodusenten, og velge den høyeste temperaturen som er egnet. Hvis du er i tvil kan du vaske gjenstanden flere ganger.
- Artikler som f.eks. skumgummi (lateksskum), dusjhetter, impregnerte tekstiler, artikler med gummiert bakside og klær eller puter utstyrt med skumgummiputer skal ikke tørkes i maskinen.
- Tøymykner eller tilsvarende produkter skal brukes som beskrevet i bruksanvisningen for tøymykneren.
- Den siste delen av tørkesyklusen foregår uten varme (nedkjølingssyklus), for å sikre at artiklene ferdigstilles ved en temperatur som ikke påfører dem skade.
- Fjern alle gjenstander fra lommene, slik som lightere og fyrstikker.
- ADVARSEL. Stopp aldri maskinen før tørkesyklusen er avsluttet, med mindre alle gjenstander blir tatt ut raskt og spredd ut slik at varmen ledes bort.
- Det må sørges for tilfredsstillende ventilasjon for å unngå tilbakestrømming av gasser til rom som har utstyr som brenner andre brennstoffer, inkludert åpen ild.
- Utblåsingsluft må ikke slippes ut i en trekkanal som brukes til avgasser fra maskiner som brenner gass eller andre brennstoffer.
- Maskinen skal ikke installeres bak en låsbar dør, en skyvedør eller en dør med hengsling på motsatt side i forhold til maskinen slik at det ikke blir mulig å åpne maskinen helt.
- Hvis maskinen har en looppsamler må denne rengjøres hyppig.
- Det må ikke få samle seg opp lo omkring maskinen.
- IKKE GJØR ENDRINGER PÅ DETTE APPARATET.
- Ved service eller utskifting av deler må strømmen frakobles.
- Når strømmen er frakoblet, må operatøren kontrollere at maskinen er koblet fra (at støpselet er trukket ut og fjernet) fra de punktene operatøren har tilgang til. Hvis det er umulig på grunn av bygningens utforming eller maskinens montering, må det finnes en frakobling med et låsesystem i isolert stilling.
- I samsvar med installasjonsforskriftene: Monter en flerpolet hovedstrømbryter før maskinen monteres, slik at det blir enklere å installere og utføre service på maskinen.
- ADVARSEL: Apparatet må ikke strømføres via en ekstern bryterenhet, som f.eks. en timer, eller kobles til en krets som slås på og av regelmessig av et forsyningssystem.
- Hvis det er oppgitt forskjellige nominelle spenninger eller forskjellige nominelle frekvenser (adskilt med /) på maskinens typeskilt, er instruksjoner for justering av apparatet for bruk med den nødvendige nominelle spenningen eller nominelle frekvensen oppgitt i installasjonshåndboken.
- Stasjonære apparater som ikke er utstyrt med innretninger for frakobling fra strømnettet som har en kontaktseparasjon i alle poler, som gir fullstendig frakobling under

overspenningskategori III, innretningen for frakobling må være inkludert i de faste kablene i samsvar med kabeldragningsreglene.

- Åpningene i sokkelen må ikke tildekkes med teppe.
- Maksimal vekt på tørt tøy: 8,0 kg (for gassoppvarmede tørketromler).
- Maksimal vekt på tørt tøy: 9,0 kg (for varmepumpe og elektrisk oppvarmede tørketromler).
- A-vektet lydtrykknivå ved arbeidsstasjoner: 70 dB(A).
- Tørketrommelen kan plasseres på toppen av en vaskemaskin-eksentrator eller en annen tørketrommel (WP7–6, WP7–7, WP7–8, TD7–8).
- Ytterligere krav for følgende land: AT, BE, BG, HR, CY, CZ, DK, EE, FI, FR, DE, GR, HU, IS, IE, IT, LV, LT, LU, MT, NL, NO, PL, PT, RO, SK, SI, ES, SE, CH, TR, UK:
  - Maskinen kan brukes på offentlige steder.
  - Denne maskinen kan brukes av barn over 8 år og personer med redusert fysiske, sanselige eller mentale evner eller som ikke har erfaring med eller kunnskap om bruken hvis de har fått opplæring eller instruksjon om hvordan de kan bruke maskinen på en sikker måte og forstår farene som er involvert. Barn må ikke leke med maskinen. Rengjøring og vedlikehold skal ikke utføres av barn uten tilsyn.
  - Barn under 3 år må holdes vekk fra maskinen hvis ikke de er under kontinuerlig tilsyn.
- Ekstra krav for andre land:
  - Denne maskinen må ikke brukes av personer (inkludert barn) med redusert fysiske, sanselige eller mentale evner, eller som ikke har erfaring med eller kunnskap om bruken, med mindre de har fått opplæring eller instruksjon av en person som er ansvarlig for deres sikkerhet. Barn skal være under tilsyn for å forhindre at de leker med maskinen.

1.1 Ekstra sikkerhetsforholdsregler for gassvarmet tørketrommel

- Før montering må du kontrollere at du har riktig strømforsyning (eller gasstype og -trykk der dette er aktuelt) og at maskinen er riktig innstilt.
- Maskinen skal ikke installeres i rom som inneholder rengjøringsmaskiner som arbeider med perkloretylen, TRIKLORETYLEN eller HYDROKARBONER som inneholder KLORFLUOR som rensemidler.
- MERK: vi understreker at tilkobling og ferdigstilling av apparater som er i samsvar med denne standarden er underlagt overholdelse av gjeldende installasjonregler i landene der disse apparatene markedsføres.
- Tilkobling til apparatet skal gjøres med en fleksibel slange som er egnet til maskinkategorien i samsvar med de nasjonale installasjonsforskriftene i bestemmelseslandet. Hvis det er tvil, skal montøren kontakte leverandøren.
- Apparatet skal installeres på ikke brennbare materialer på gulv, arbeidsbenk og/eller vegger nær apparatet, hvis dette er påkrevd.
- Hvis du kan lukte gass:
  - Ikke slå på noe utstyr
  - Ikke bruk elektriske brytere
  - Ikke bruk telefoner i bygningen
  - Evakuer rommet, bygningen eller området
  - Ta kontakt med personen som er ansvarlig for maskinen

1.2 Generell informasjon

Lagring og transport av apparatet må foregå ved en temperatur på mellom -20°C / + 70°C og maks. fuktighet på 95 % RF.

For å hindre skade på elektronikken (og andre deler) som følge av kondensdannelse, bør maskinen stå i romtemperatur i 24 timer før den tas i bruk første gang.

Strømforsyningen skal følge:

- Maks. nominelt spenningsområde for hvert land: -15 % / +10 %.
- Maks. nominelt frekvensområde for hvert land: ± 3 Hz.
- Fall/avbrudd: 5 fall/dag (100 % spenning tapt, med en varighet på 3-4 minutter).

En stabil strømforsyning er alltid det beste. Svingninger fører til stress og ekstra belastning på alle elektriske og elektroniske komponenter.

1.3 Kun for kommersiell bruk

Maskinene som omtales i denne håndboken er produsert for kommersiell og industriell bruk.

1.4 Opphavsrett

Denne håndboken er kun beregnet på operatøren, og må kun gis videre til tredjeparter med tillatelse fra selskapet Electrolux Professional AB.

1.5 Ergonomi-sertifikat

Menneskekroppen er skapt for bevegelser og aktivitet, men det kan oppstå fysiske belastningsskader som en følge av monotone, stadig gjentatte bevegelser eller uheldige arbeidsstillinger.

Produktets ergonomiske egenskaper, de som kan påvirke din fysiske og kognitive interaksjon med maskinen, har blitt vurdert og sertifisert.

Et produkt som byr på ergonomiske egenskaper må faktisk oppfylle spesifikke ergonomiske krav innen tre forskjellige områder: Polyteknologi, biomedisin og psykososiologi (brukbarhet og tilfredsstillelse).

På hvert av disse områdene har det blitt utført spesifikke tester med reelle brukere. Produktet oppfyller derfor de akseptable kriteriene for ergonomi som kreves av standardene.

Dersom flere maskiner håndteres av den samme operatøren, vil de gjentatte bevegelsene øke og som en følge vil den tilknyttede biomekaniske risikofaktoren øke eksponensielt.

Den mulige faren for holdningsskader er interaksjonen med dørhåndtaket både dersom maskinen er plassert rett på gulvet uten et underlag og dersom maskinen er plassert oppå en vaskemaskin.

Følg rådene nedenfor for å unngå, så langt det er mulig, at operatørene får fysiske skader.

- Plasser maskinen på et underlag og ikke rett på gulvet slik at operatøren ikke må bøye ryggen unødvendig når han/hun legger inn eller tar tøy ut av maskinen.
  Minste anbefalte høyde på soklene er 300 mm.
- Flytt betjeningspanelet til den nederste stillingen dersom maskinen plasseres oppå en vaskemaskin.
- Påse at det finnes egnede traller eller kurver til fylling, tømming og transport.
- Organiser jobbrotasjonen på arbeidsplassen dersom flere maskiner styres av samme operatør.

1.6 Symboler

	Advarsel
	Advarsel, varm overflate
	Forsiktig, høy spenning
	Advarsel, fare for brann / brennbare materialer
	Fare, knusefare
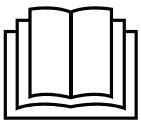	Les instruksjonene før maskinen tas i bruk

2 Garantivilkår og -unntak

Hvis garantidekning er inkludert i kjøpet av dette produktet, gis det garanti i tråd med lokale bestemmelser og på den betingelsen at produktet installeres og brukes til de tiltenkte formålene, og som beskrevet i den tilhørende utstyrsdokumentasjonen.

Garantien gjelder der kunden kun har brukt originale reservedeler og har utført vedlikehold i henhold til Electrolux Professional AB bruker- og vedlikeholdsdokumentasjon som er tilgjengelig på papir eller i elektronisk format.

Electrolux Professional AB anbefaler på det sterkeste å bruke rengjørings-, skylle- og avkalkningsmidler godkjent av Electrolux Professional AB for å oppnå optimale resultater og opprettholde produkteffektivitet over tid.

Garantien fra Electrolux Professional AB dekker ikke:

- utgifter til servicereiser for å levere og plukke opp produktet,
- installasjon,
- opplæring om bruk/betjening,
- utskifting (og/eller forsyning) av slitedeler med mindre det skyldes defekter i materialer eller utførelse som rapporteres innen en (1) uke etter at feilen ble oppdaget,
- korrigering av utvendig ledningsnett,
- korrigering av uautoriserte reparasjoner samt eventuelle skader, feil og feilfunksjoner som skyldes og/eller er et resultat av:
  - utilstrekkelig og/eller unormal kapasitet på de elektriske systemene (strømstyrke/spenning/frekvens, inkludert strømtopper og/eller strømbrudd),
  - Utilstrekkelig eller forstyrret vannforsyning, damp, luft, gass (inkludert defektsteder og/eller andre som ikke samsvarer med de tekniske kravene til hvert apparat);
  - VVS-deler, komponenter eller rengjøringsprodukter som ikke er godkjent av produsenten,
  - kundens uaktsomhet, misbruk, feilbruk og/eller ikke-samsvar med bruks- og vedlikeholdsinstruksjonene i den tilhørende utstyrsdokumentasjonen,
  - feilaktig eller mangelfull/t: installasjon, reparasjon, vedlikehold (inkludert tukling, modifikasjoner og reparasjoner utført av tredjeparter/ikke-autoriserte tredjeparter) og modifikasjoner på sikkerhetssystemene,
  - Bruk av ikke-originale komponenter (f.eks.: forbruksdeler, slitedeler eller reservedeler).
  - Miljøforhold som forårsaker termisk (f.eks. overoppheting/frysing) eller kjemisk stress (f.eks. korrosjon/oksidering),
  - fremmedlegemer plassert i- eller koblet til- produktet,
  - ulykker eller force majeure,
  - transport og håndtering, inkludert riper, bulker, hakk og eller andre skader på produktets finish, med mindre disse skadene skyldes defekter i materialer eller utførelse og rapporteres innen en (1) uke etter levering med mindre annet er avtalt,
- produkt med originale serienumre som er blitt fjernet, endret eller som ikke lett kan fastslås,
- utskifting av lyspærer, filtre eller andre forbruksdeler,
- tilbehør eller programvare som ikke er godkjent eller spesifisert av Electrolux Professional AB.

Garantien omfatter ikke planlagte vedlikeholdsoppgaver (inkludert nødvendige reservedeler) eller forsyning av rengjøringsmidler med mindre det er dekket spesielt i en lokal avtale, og underlagt lokale vilkår og betingelser.

Kontroller listen over autoriserte kundeserviceavdelinger på Electrolux Professional AB nettside.

3 Tekniske data

3.1 Elektrisk oppvarmede maskiner

3.1.1 Tegning

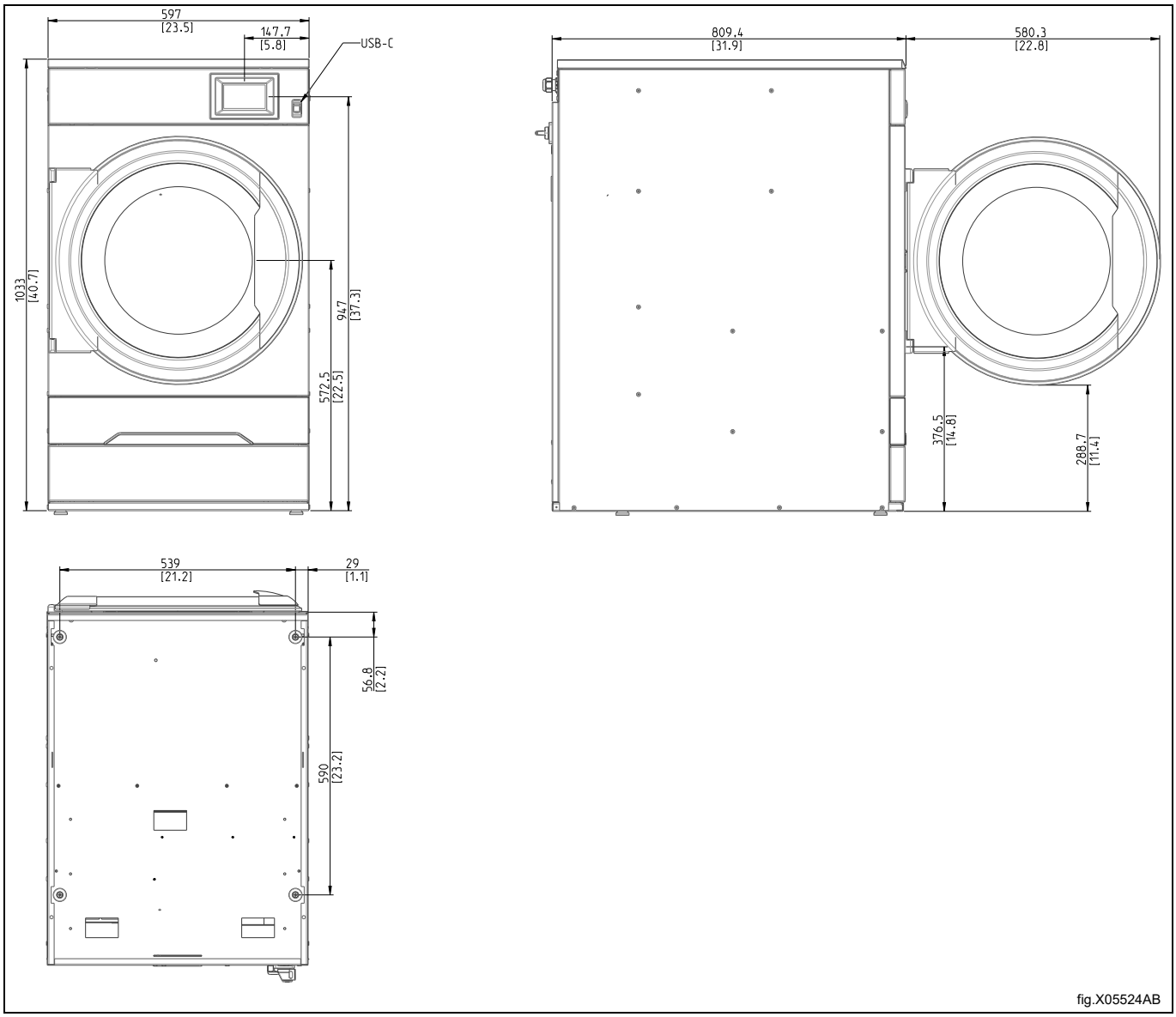

3.1.2 Tekniske data

Vekt, netto	kg	97
Trommelvolum	liter	135
Trommeldiameter	mm	575
Trommeldybde	mm	500
Trommelhastighet, middels last	opm	53
Nominell kapasitet, fyllingsfaktor 1:15 (maks. last)	kg	9,0
Nominell kapasitet, fyllingsfaktor 1:18	kg	7,5
Nominell kapasitet, fyllingsfaktor 1:22 (anbefalt last)	kg	6,1
Oppvarming: Elektrisitet	kW	3,0
	kW	4,5
	kW	6,0
Optimal luftstrøm, 3,0/4,5 kW	m^3/t	130
Optimal luftstrøm, 6,0 kW	m^3/t	155
Optimalt statisk tilbaketrykk, 3,0/4,5 kW	Pa	350
Maksimalt statisk tilbaketrykk, 3,0/4,5 kW	Pa	355
Optimalt statisk tilbaketrykk, 6,0 kW	Pa	300
Maksimalt statisk tilbaketrykk, 6,0 kW	Pa	310
Lydstyrke-/lydtrykknivå ved tørking[1]	dB(A)	63/48
Varmeutslipp av installert effekt, maks	%	15
Standardforhold: Omgivende driftstemperatur, med maks. relativ luftfuktighet Omgivende driftstemperatur, med maks. relativ luftfuktighet	 °C /%RH °C /%RH	 +1— +32°C / 95% +32— +40°C / 60%
Krevende forhold:[2] Omgivende driftstemperatur, med maks. relativ luftfuktighet	 °C /%RH	 +40— +45°C / 60%

1. Lydstyrkenivåer målt i henhold til ISO 60704.
2. Krevende forhold vil i ikke ubetydelig grad påvirke maskinens funksjon, levetid, ytelse osv.

3.1.3 Tilkoblinger

Luftavløp	⌀ mm	125

3.2 Gassoppvarmede maskiner

3.2.1 Tegning

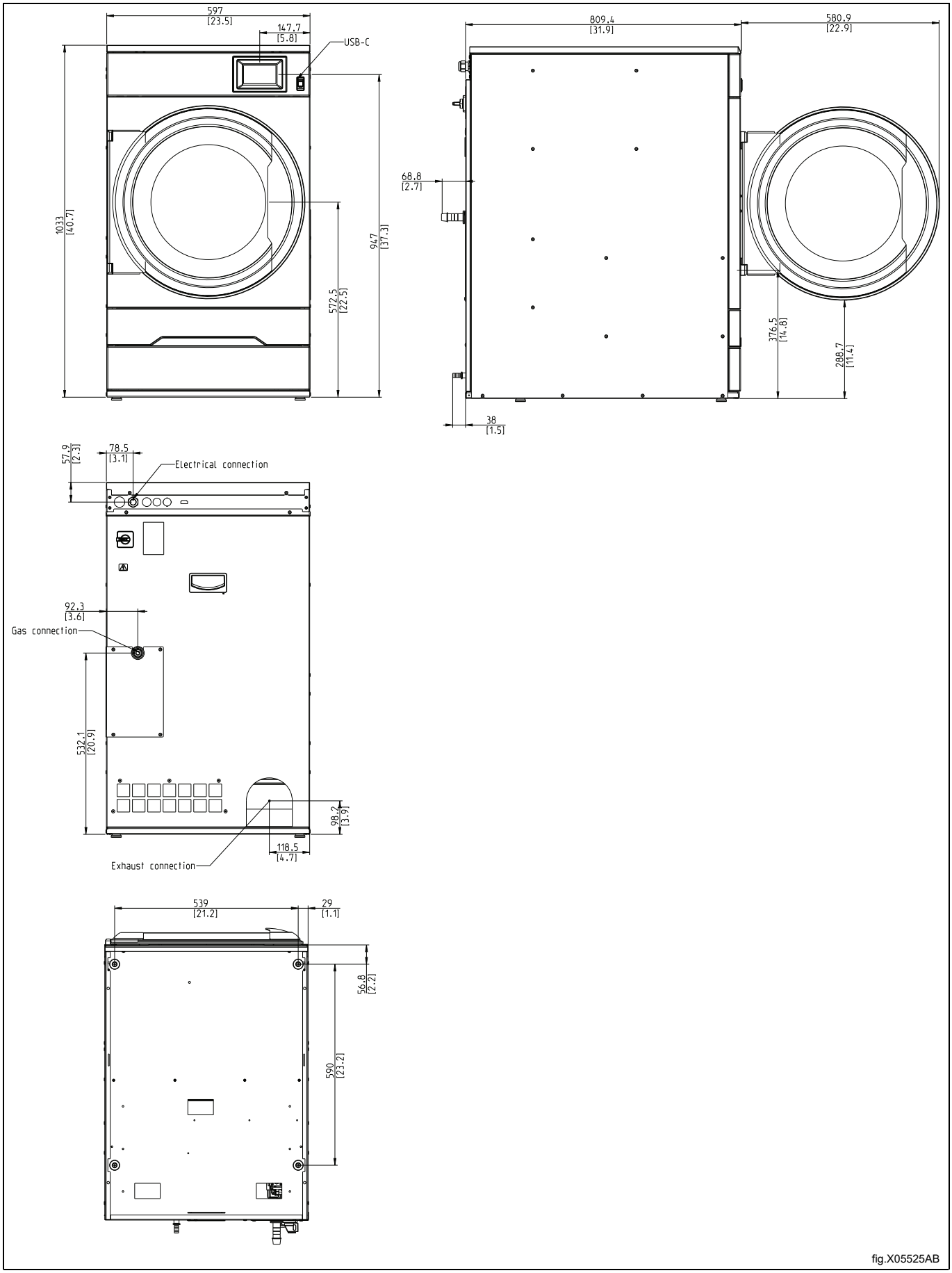

fig.X05525AB

3.2.2 Tekniske data

Vekt, netto	kg	97
Trommelvolum	liter	135
Trommeldiameter	mm	575
Trommeldybde	mm	500
Trommelhastighet, middels last	opm	53
Nominell kapasitet, fyllingsfaktor 1:18 (maks. last)	kg	7,5
Nominell kapasitet, fyllingsfaktor 1:22 (anbefalt last)	kg	6,1
Oppvarming: Gass	kW	7,0
Optimal luftstrøm	m^3/t	280
Optimalt statisk returtrykk	Pa	200
Maksimalt statisk tilbaketrykk	Pa	255
Lydstyrke-/lydtrykknivå ved tørking[1]	dB(A)	63/48
Varmeutslipp av installert effekt, maks	%	15
Standardforhold: Omgivende driftstemperatur, med maks. relativ luftfuktighet Omgivende driftstemperatur, med maks. relativ luftfuktighet	 °C /%RH °C /%RH	 +1— +32°C / 95% +32— +40°C / 60%
Krevende forhold:[2] Omgivende driftstemperatur, med maks. relativ luftfuktighet	 °C /%RH	 +40— +45°C / 60%

1. Lydstyrkenivåer målt i henhold til ISO 60704.
2. Krevende forhold vil i ikke ubetydelig grad påvirke maskinens funksjon, levetid, ytelse osv.

Merk!

- **Standard gassapparater er laget for å fungere med naturgass (GNH) i henhold til 2H eller 2E (G20).**
- **Dette standard gassapparatet må ikke installeres i en høyde over 610 m (2001 ft).**
- **For å kjøre på en annen gassetype må konvertering av gass gjøres på maskinen.**
- **Gasskonverteringstilbehøret for andre gasser ved høyder under 610 m (2001 ft) høyde over havet) er å finne i tilbehørsposen.**
- **For LPG må du bruke gasskvaliteter i henhold til GPA Midstream Standard 2140-23.**

3.2.3 Tilkoblinger

Luftavløp	⌀ mm	125
Gasstilkobling	1/2”	ISO 7/1–R1/2

3.3 Maskiner med varmepumpe

3.3.1 Tegning

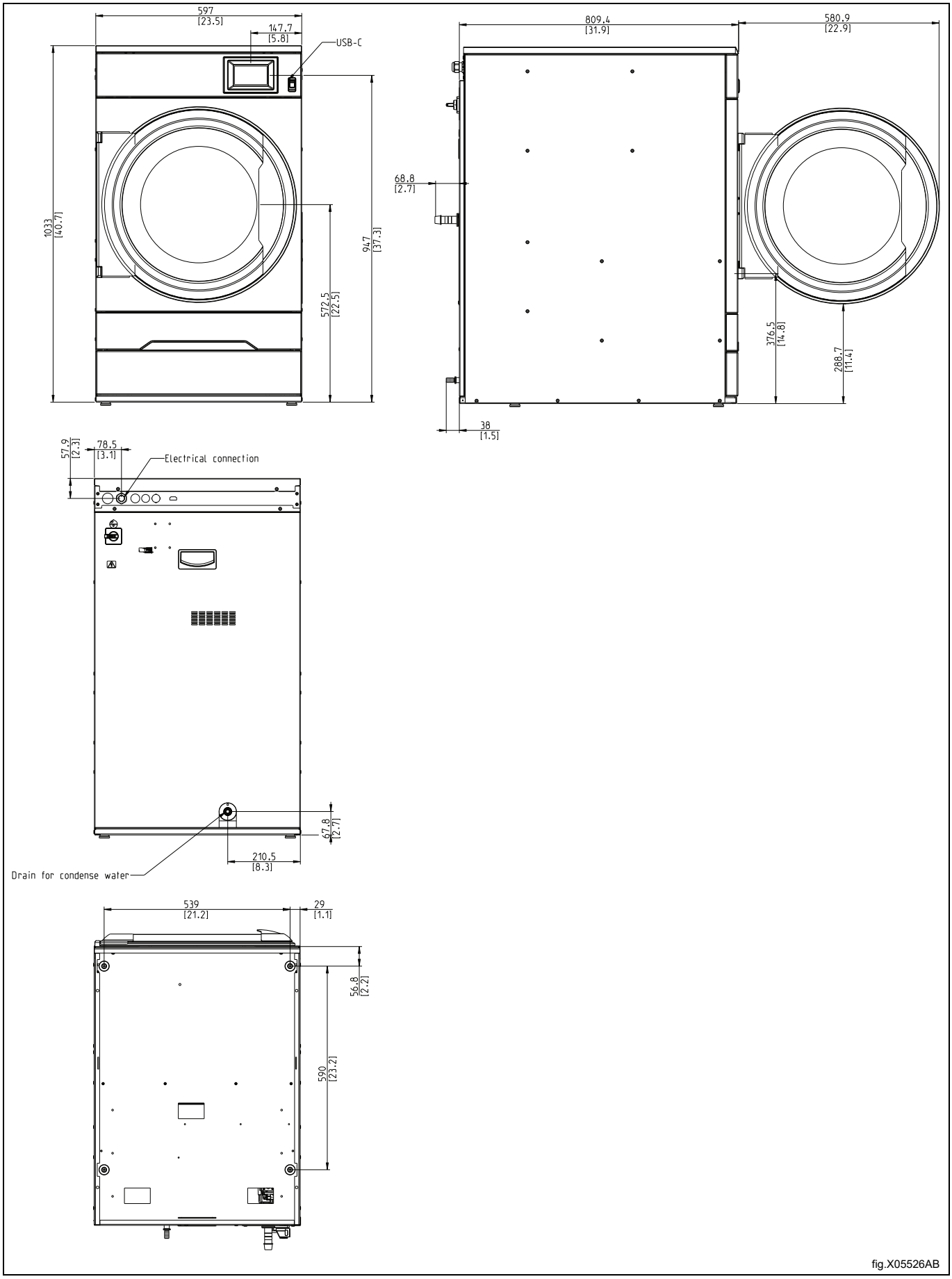

fig.X05526AB

3.3.2 Tekniske data

Vekt, netto	kg	119
Trommelvolum	liter	135
Trommeldiameter	mm	575
Trommeldybde	mm	500
Trommelhastighet, middels last	opm	53
Nominell kapasitet, fyllingsfaktor 1:15 (maks. last)	kg	9,0
Nominell kapasitet, fyllingsfaktor 1:18	kg	7,5
Nominell kapasitet, fyllingsfaktor 1:22 (anbefalt last)	kg	6,1
Lydeffekt/lydtrykknivå ved tørking[1]	dB(A)	63/48
Gjennomsnittlig varmeavgivelse per tørkesyklus som brukes til å vurdere behovet for ventilasjon[2]	kW	0,7
Standardforhold:		
Omgivende driftstemperatur, med maks. relativ luftfuktighet	°C /%RH	+10— +32 °C / 95%
Omgivende driftstemperatur, med maks. relativ luftfuktighet	°C /%RH	+32— +40 °C / 60%
Krevende forhold:[3]		
Omgivende driftstemperatur, med maks. relativ luftfuktighet[4]	°C /%RH	+5—+10 °C / 95%
Omgivende driftstemperatur, med maks. relativ luftfuktighet	°C /%RH	+40— +45 °C / 60%

1. Lydeffektnivåer målt i henhold til ISO 60704.
2. For hjelp med dimensjonering av nødvendig ventilasjon, kontakt en autorisert ventilasjonstekniker. For tilstrekkelig ventilasjon må alle kilder som tilfører varme, tas i betraktning, samt alle andre parametere som påvirker ventilasjonsbehovet. Klimasone, bygningsparametere, romstørrelse osv.
3. Krevende forhold vil i ikke ubetydelig grad påvirke maskinens funksjon, levetid, ytelse osv.
4. Ned til +5 med temperaturutvidelsessett.

Varmepumpe

Type av kjølemedium		R134a
Mengde av kjølemedium	kg	0,68

Fluorholdige klimagasser

Dette produktet inneholder fluorholdige klimagasser:
R134a: 0,680 kg
GWP 1430
CO_2 -ekvivalent 0,9724 t
Hermetisk forseglet

3.3.2.1 Tilkoblinger

Rørtilkobling, kondensvann	⌀ mm	15

4 Oppsett

4.1 Generelt

Den viktigste framgangsmåten for å konfigurere eller installere denne maskinen beskrives enkelt under.

Gassoppvarmet, elektrisk oppvarmet, dampoppvarmet:

1. Utpakking
2. Plassering/valg av sted, vatring og/eller sikre maskinen.
3. Korrigering av friskluftinntaket/luftinntakets størrelse, kanalstørrelsen og rørkoblingene med hensyn til en frittstående maskin eller ved deling av utløpskanalen.
4. Elektriske koblinger, koble strømforsyningen til maskinen.
5. Justeringer i luftstrømmen eller det statiske returtrykket i en kald, tom maskinen, med hensyn til en frittstående maskin eller en maskin der man deler utløpskanal.
6. Gasskobling. (For gassoppvarmet maskin).
7. Funksjonskontroll.
8. Alternative funksjonskontroller.

Flere detaljer er beskrevet i hver enkelt del av denne installasjonsveiledningen.

Varmepumpeoppvarming:

1. Utpakking
2. Plassering/valg av sted, vatring og/eller sikre maskinen.
3. Korrigere friskluften for å kompensere for varmeutslippet fra maskinen(e) og koble til avløpet/avløpene.
4. Elektriske koblinger, koble strømforsyningen til maskinen.
5. Funksjonskontroll.
6. Alternative funksjonskontroller.

Flere detaljer er beskrevet i hver enkelt del av denne installasjonsveiledningen.

4.2 Fjerne emballasjen

Merk!

For maskiner med varmepumpe: Maskinen må ikke legges på siden eller tiltes mer enn 45°. Dette vil skade varmepumpen.

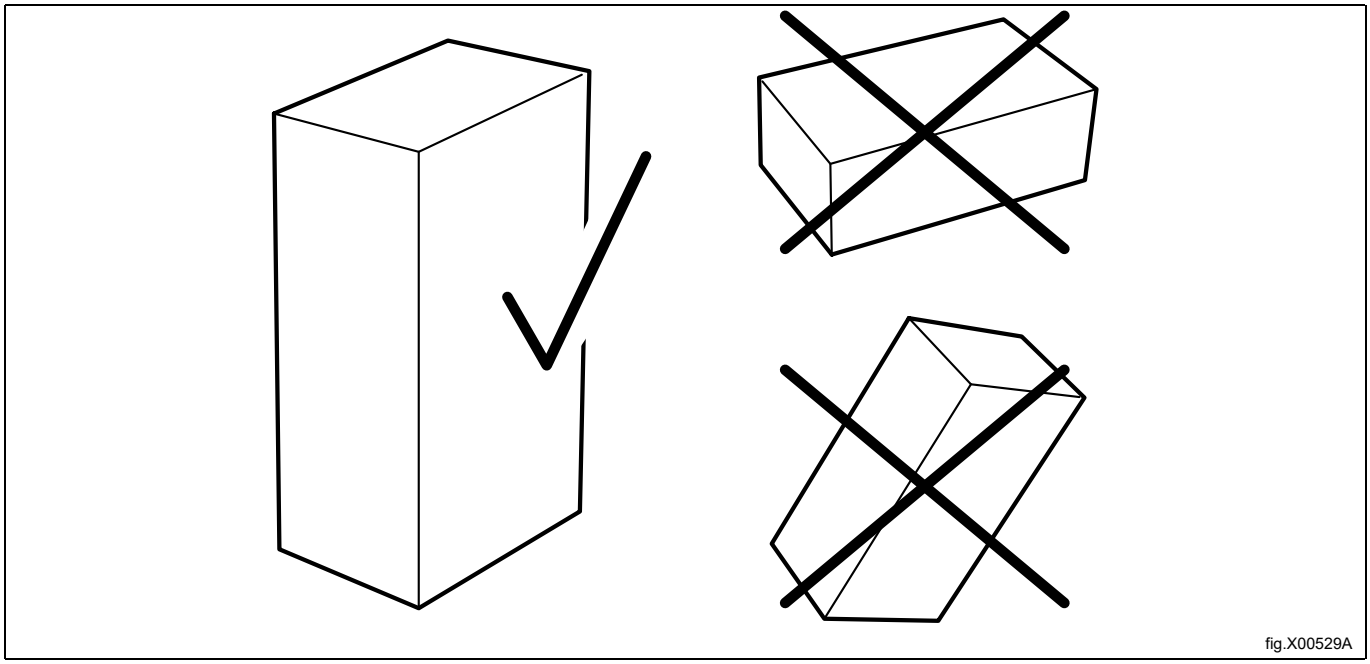

fig.X00529A

Fjern skruene og transportbrakettene på begge sider av maskinen.
Løft maskinen av pallen.

Merk!
Når du skal flytte maskinen, må du håndtere den varsomt. Trommelen har ingen transportsikringer.

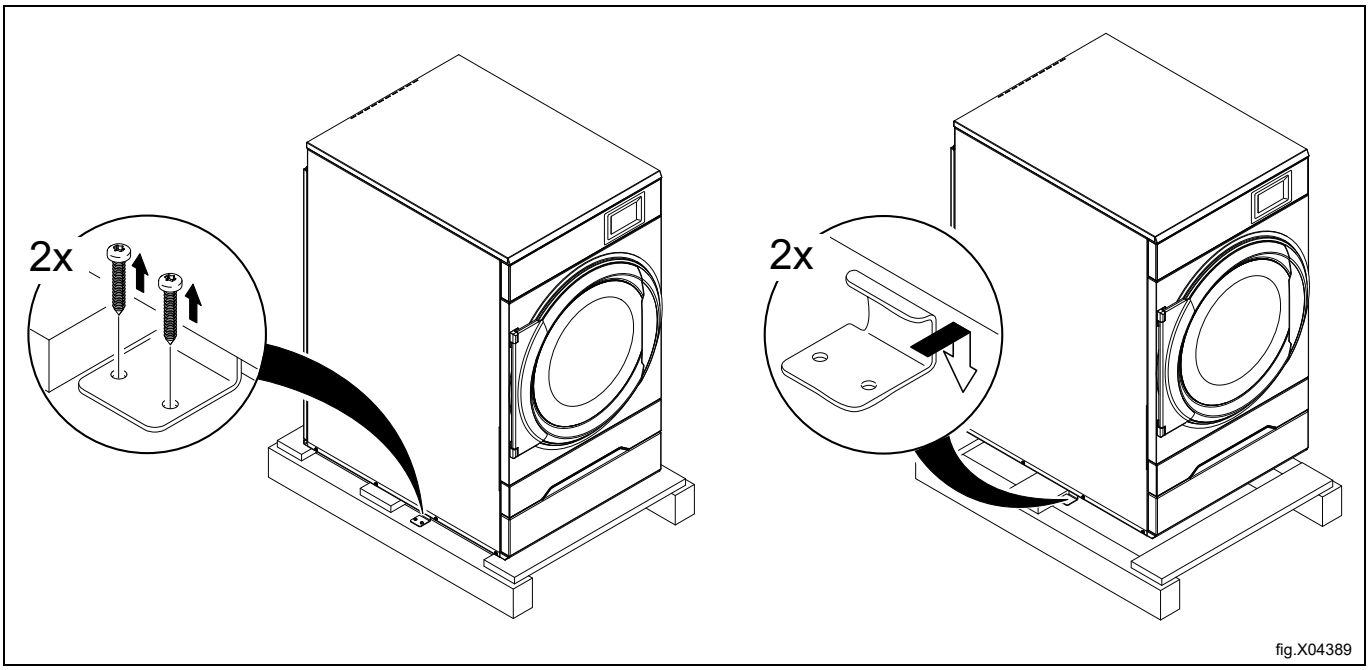

Sett maskinen der hvor den skal stå.

4.3 Resikruleringsinstruksjoner for emballasjen

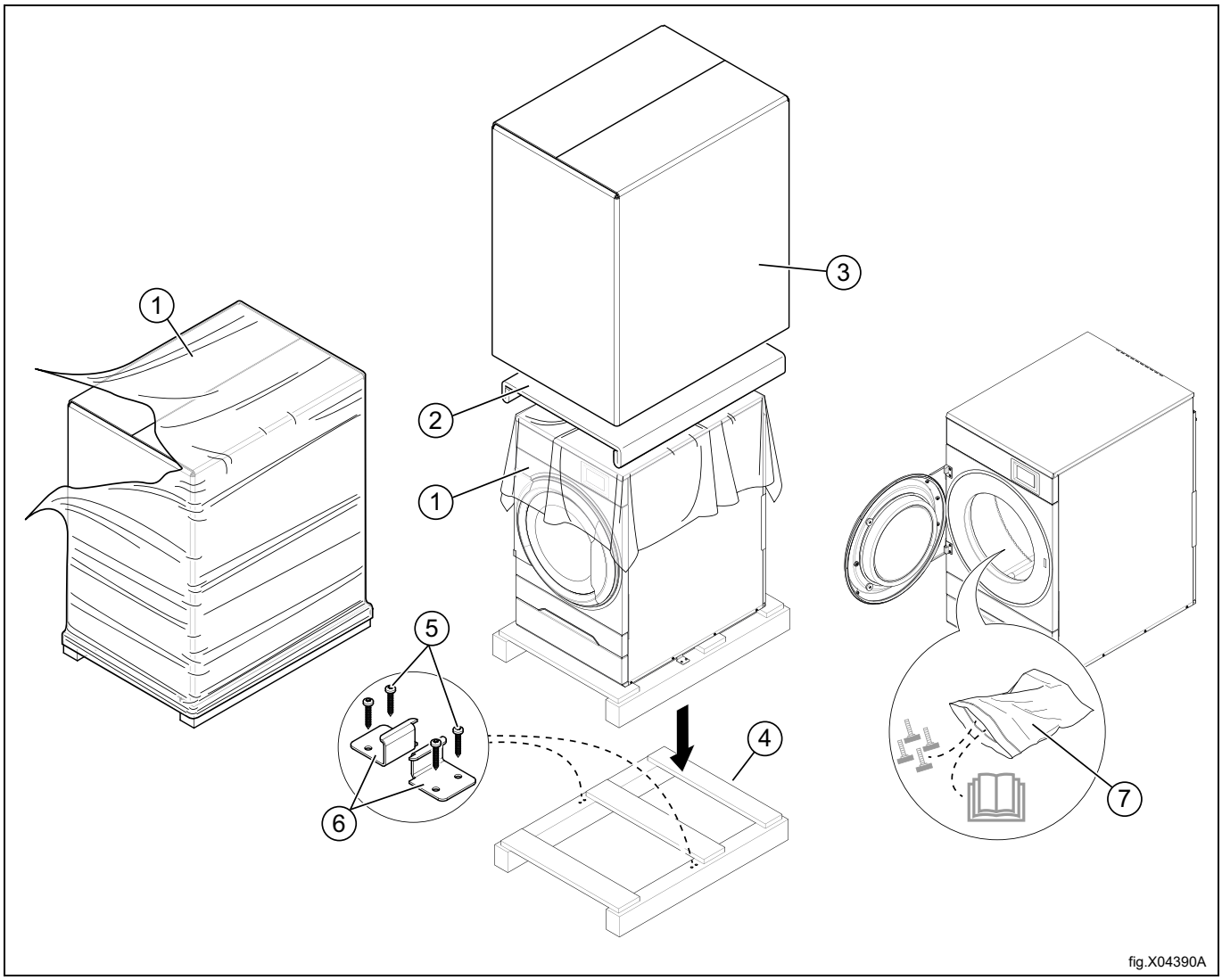

Fig.	Beskrivelse	Kode	Type
1	Pakningsfilm	LDPE 4	Plast
2	Hjørnebeskyttelse	PS 6	Plast
3	Kartongemballasje	PAP 20	Papir
4	Pall	FOR 50	Tre
5	Skrue	FE 40	Stål
6	Stålbrakett	FE 40	Stål
7	Plastpose	PET 1	Plast

4.4 Plassering

Figuren viser anbefalt avstand til vegger og/eller andre maskiner.

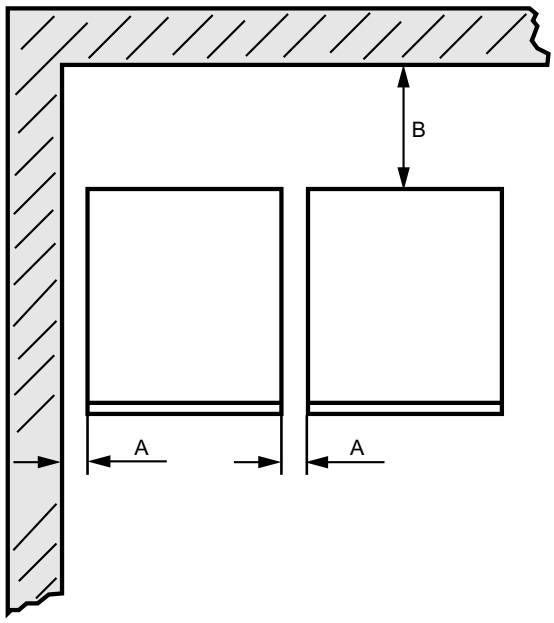

fig.X00959

A	5–500 mm (min. 5 mm)
B	500 mm (min. 200 mm)

Merk!

Maskinen skal plasseres slik at det er nok plass til å jobbe, både for brukeren og servicepersonalet.

Når de oppgitte anbefalingene overholdes, gis enkel tilgang for vedlikehold og servicedrift.

Ved plassbegrensninger, kan maskiner installeres uten å ta hensyn til de oppgitte anbefalingene. Husk i så fall at det kan være nødvendig å koble fra og flytte andre maskiner for å kunne nå og utføre service på den aktuelle maskinen.

4.5 Avløp (kun for maskiner med varmepumpe)

Koble en tømmeslange til røret (A) på varmepumpeenheten.

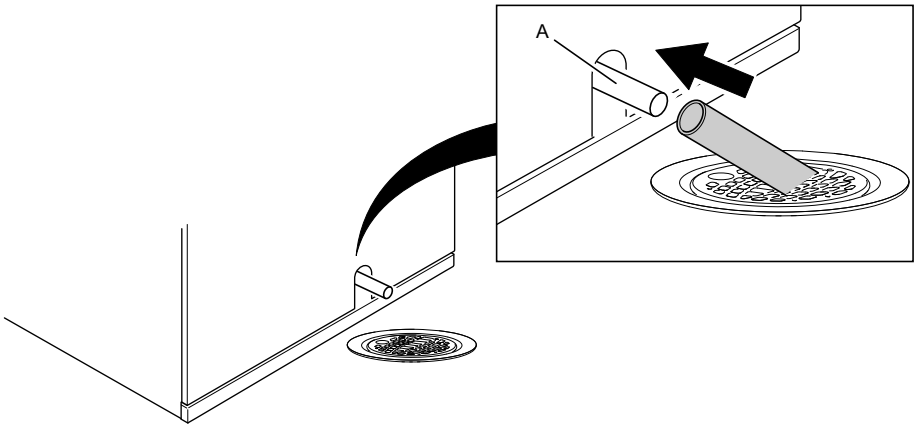

fig.X00695

Merk!
Avløpsslangen (4) må plasseres over vannivået i gulvsluket.
Sluket må ligge lavere enn avløpet fra varmepumpeaggregatet. Hvis ikke vil vannet strømme tilbake og inn i maskinen. Bruk bena til å justere.
Slangen skal henge i en myk bue.

4.6 Mekanisk installasjon

Fjern filterskuffen.

Løsne de fem skruene og ta av braketten.

Fjern det nederste frontpanelet.

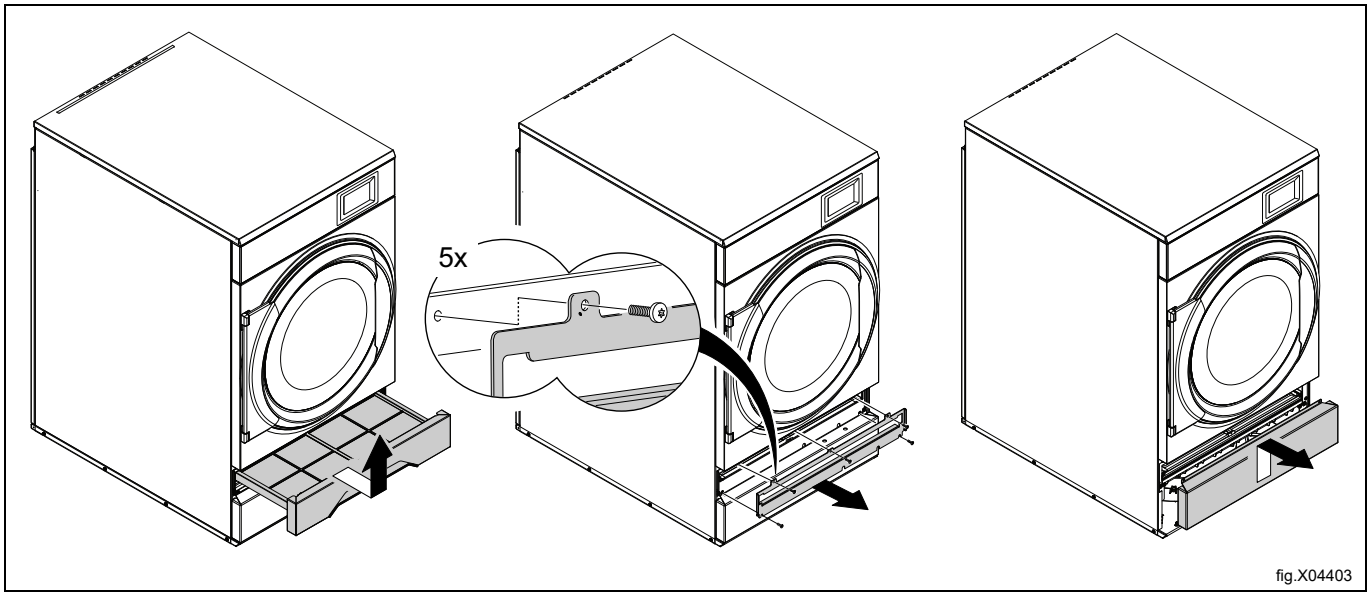

Still maskinen horisontalt ved hjelp av maskinføttene. Den maksimale høydejusteringen på føttene er 14 mm.

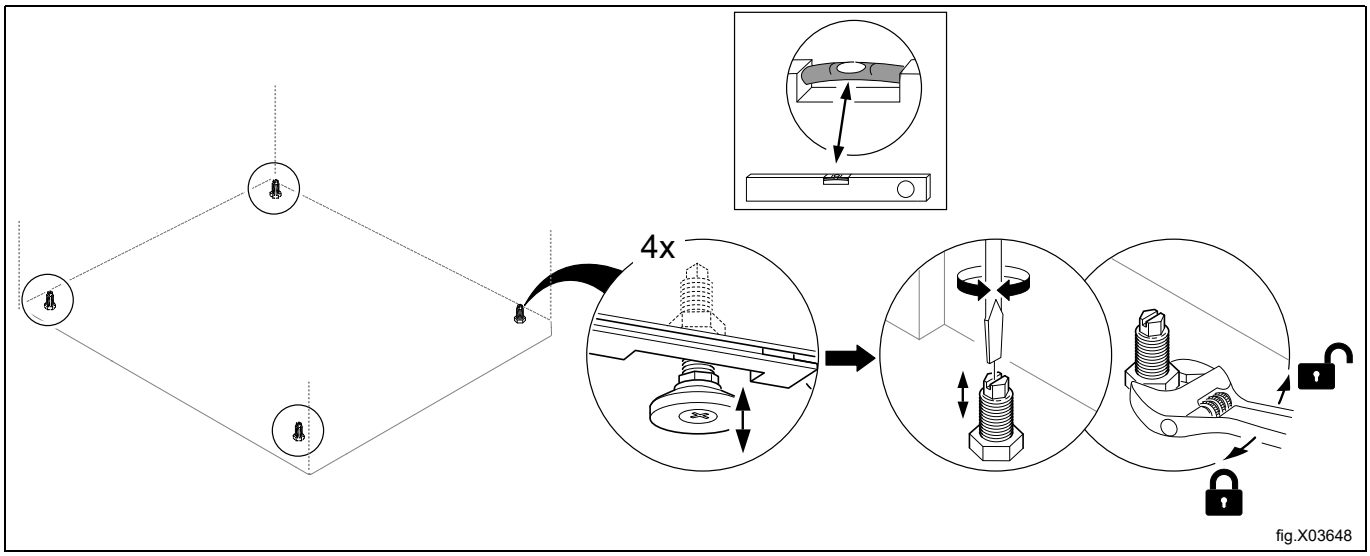

Monter panelene på nytt.

5 Installasjon ombord i båt

For å sikre at maskinen står stabilt må den festes til skipsdørken.

Skru fast de fire festene i fundamentet ved hjelp av fire M10 settskruene.

Merk!

De fire festene følger ikke med maskinen og må bestilles som sett nr. 487193544.

Fest maskinen til festene.

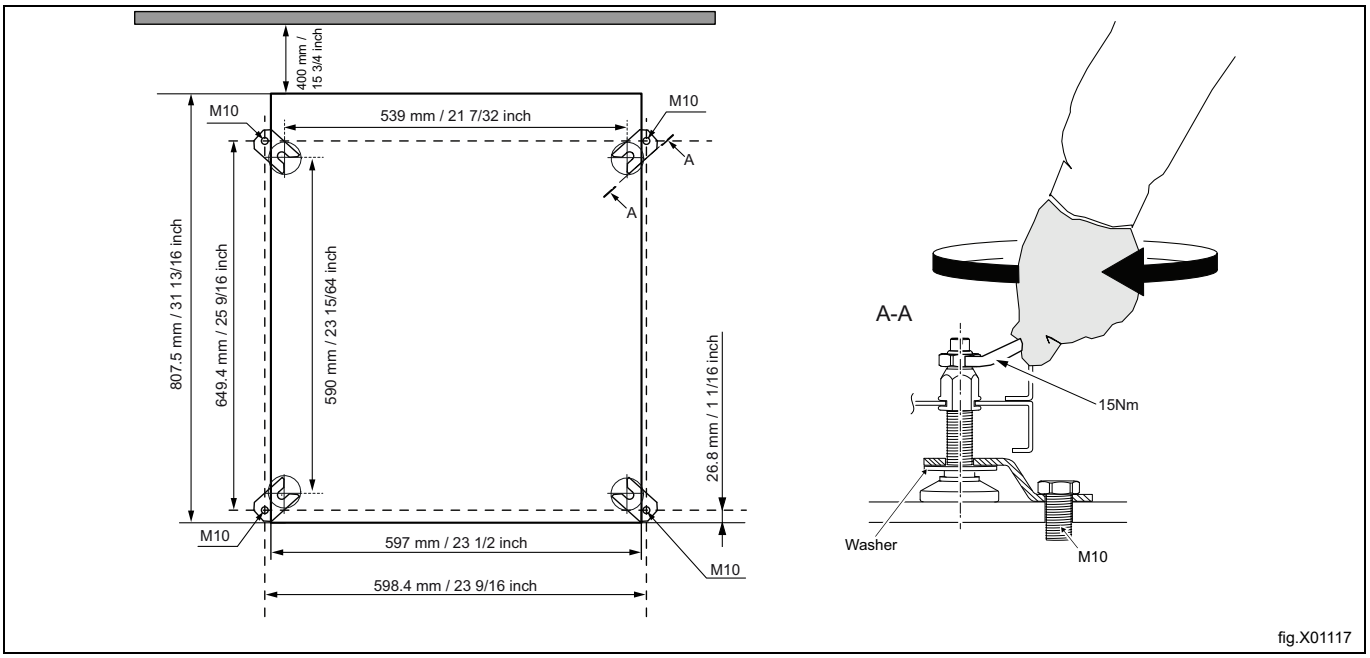

Merk!

Maritime installasjoner gjelder ikke for gassoppvarmede maskiner eller maskiner med varmepumpe.

6 Evakueringssystem

6.1 Luftprinsipp

Merk!
Det er veldig viktig at maskinen får tilstrekkelig med friskluft for å oppnå best mulig tørkeresultat.

6.1.1 Elektrisk og gassoppvarmede maskiner

Viften skaper et undertrykk i maskinen, og trekker luft inn i trommelen gjennom oppvarmingsenheten. Den oppvarmede luften passerer gjennom klesplaggene og hullene i trommelen før den går ut gjennom filteret, som sitter nedenfor trommelen. Deretter blåses luften ut gjennom viften og utblåsingssystemet.

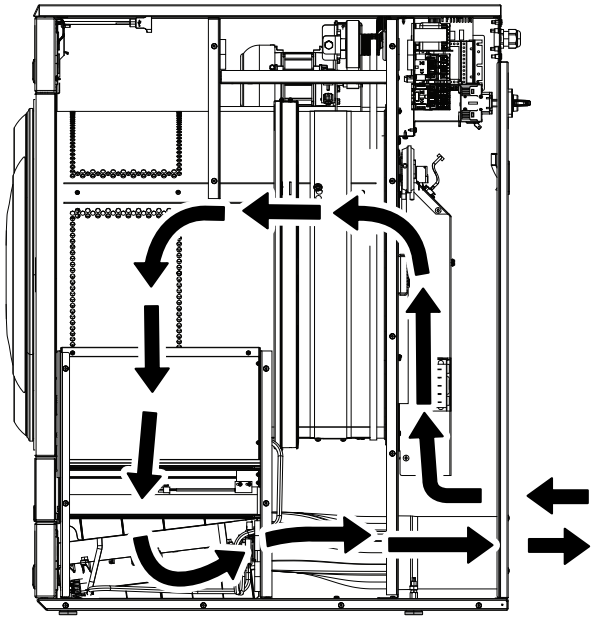

fig.X04404

6.1.2 Maskiner med varmepumpe

Viften skaper sirkulasjon i maskinen og trekker luft inn i trommelen gjennom oppvarmingsenheten. Den oppvarmede luften føres gjennom plaggene og trommelhullene, strømmer ut gjennom den første filterskuffen og fortsetter gjennom det andre spesialfilteret rett nedenfor. Spesialfilteret er nødvendig på maskiner med varmepumpe for å beskytte varmepumpen slik at den ikke blir full av lo. Når luften har passert de to filtrene, føres den tilbake til trommelen.

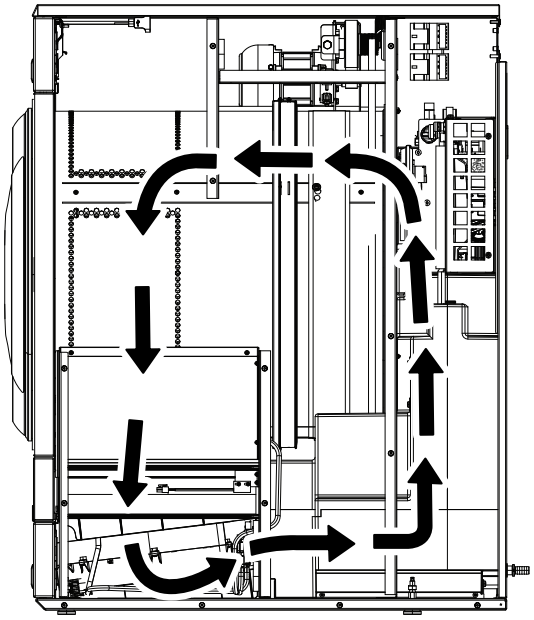

fig.X04405

6.1.2.1 Ventilering av rommet

Når maskinen er i drift, vil romtemperaturen øke. På grunn av dette, må rommet ha tilstrekkelig med ventilasjon.

Alle kilder som fører varme inn i det samme rommet må tas i betraktning når man dimensjonerer ventilasjonen. Varmekilder kan for eksempel være: flere tørketromler, tørkeskap, vaskemaskiner, strykemaskiner, radiatorer, osv. Kombinasjonen av flere varmekilder fører også til økt behov for ventilasjon. Andre faktorer kan også påvirke behovet for ventilasjon, slik som klimaområdet, bygningsparametere, romstørrelse, osv. For assistanse for bestemmelse av nødvendige ventilasjonsbehov, kontakt autorisert ventilasjonstekniker.

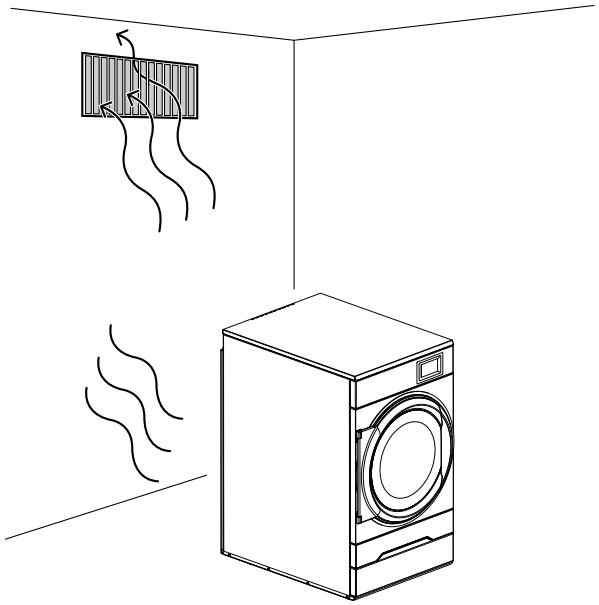

fig.X04406

6.2 Friskluft

For å få maksimal effekt og kortest mulig tørketid, er det viktig å sikre at det kan komme inn friskluft i rommet fra utsiden, i samme mengde som den som blåses ut av rommet.

For å unngå trekk inn i rommet er det viktig å plassere luftinntaket bak maskinen.

Krav til korrekt luftforsyning:

- Tverrsnittet på luftinntaksåpningen skal være fem ganger arealet på utblåsingsrøret. Tverrsnittet på innløpsåpningen er arealet som luften kan strømme gjennom uten motstand fra gitter/sjalusideksel.

Motstanden i gitteret/sjalusien på luftinntakets dekkplate skal ikke overstige 10 Pa (0,1 mbar).

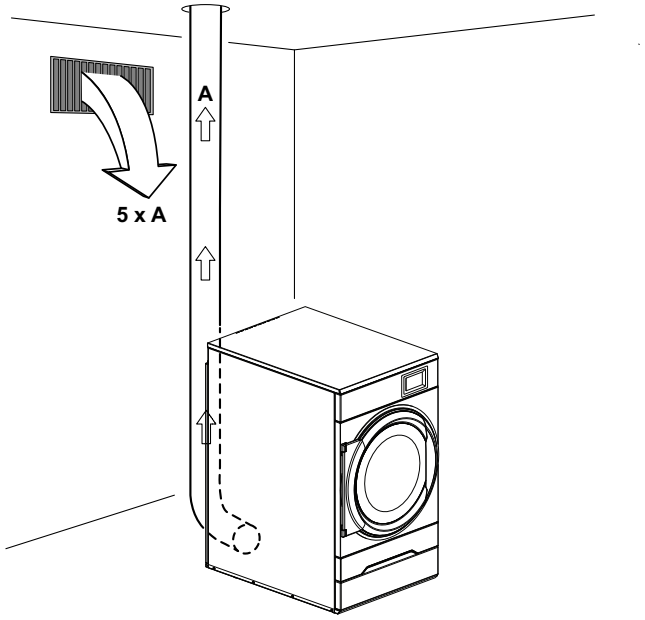

fig.X04407

Merk!
Gitter/sjalusideksel dekker ofte halvparten av det totale arealet av friskluftinntaket. Ikke glem å ta dette med i beregningen.

6.3 Evakueringsrør

- Bruk kun stive eller fleksible metallrør til avtrekk.
- Plastrør må ikke benyttes.
- Anbefalt materiale for utblåsingsrøret er galvanisert stål.
- Kanalen må ikke monteres med skruer eller andre festemidler som stikker inn i røret og samler opp lo. Bruk i stedet for eksempel klemmer og silikon som tåler høye temperaturer.
- Avtrekksluften må ikke ventileres inn i en vegg, et tak eller et lukket rom i bygningen.
- Evakueringsrøret må strekke seg utenfor bygningskonstruksjonen fordi kondensen kan føre til bygningsskader.
- Evakueringsrøret skal munne ut utendørs.
- Eksoskanalen må plasseres på en slik måte at det beskyttes mot for eksempel støt eller inntrengning av vann på utsiden.
- Evakueringsrøret skal ha en glatt innside (lav luftmotstand).
- Evakueringsrøret skal bare ha beskjedne bøyninger.

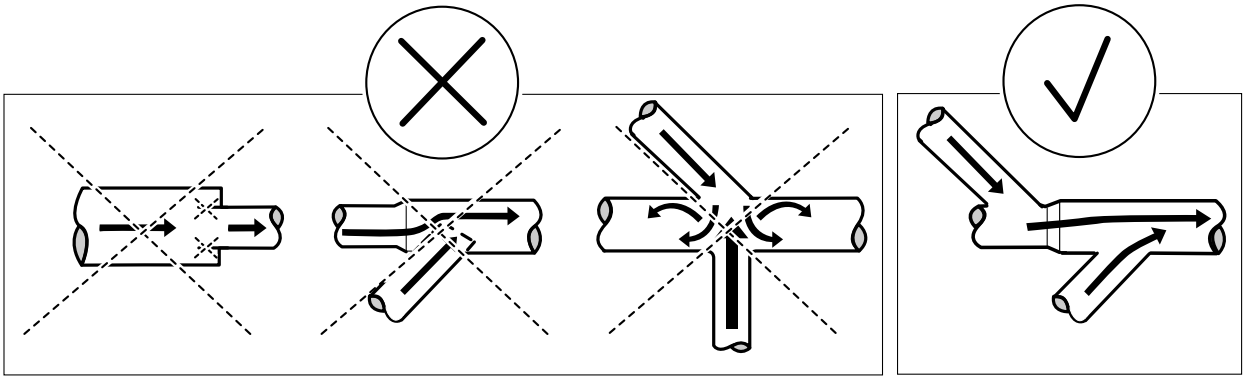

fig.W00049

6.4 Delt evakueringsrør

Det anbefales at hver maskin er koblet til et separat evakueringsrør.

Når flere maskiner bruker samme avløpsrør må avløpsrørets tverrsnitt økes etter hver maskin. Den anbefalte progressive diameterøkningen er den som er oppgitt i tabellen.

Hvis flere maskiner deler det samme avløpsrøret, anbefales det å justere luftstrømmen på maskinene når alle maskinene er startet og kjører et program uten varme.

Ta i betraktning at unødvendig store rør skaper problemer med vannføringen.

Eksoskanalen må ha en klaff som stenger for retur etter hver tørkemaskin.

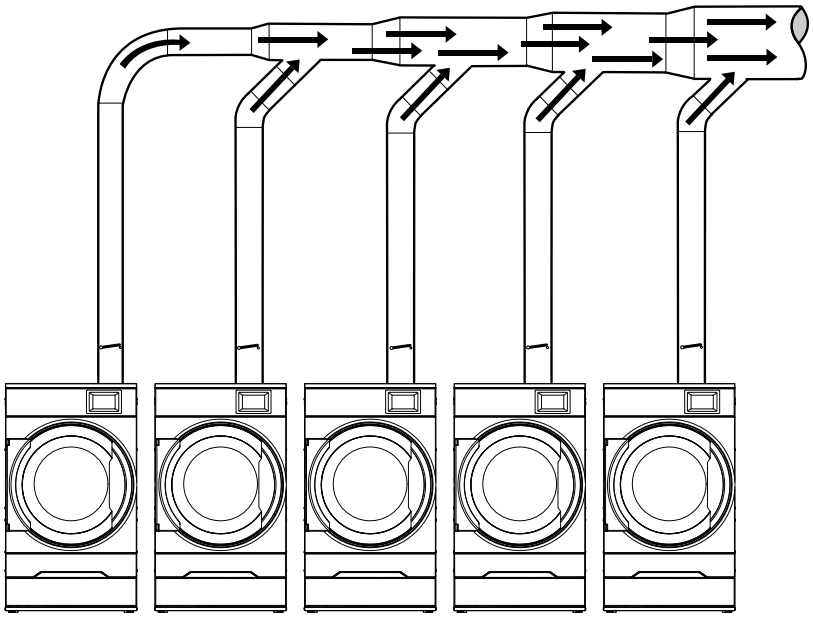

fig.X04408

Antall maskiner		1	2	3	4	5	6	7	8	9	10
Evakueringsrør	⌀ mm	125	200	250	250	315	315	400	400	400	400
Anbefalt areal for friskluftinntak	m^2	0,06	0,16	0,25	0,25	0,39	0,39	0,63	0,63	0,63	0,63
Minimumsareal for friskluftinntak	m^2	0.05	0.10	0.15	0.19	0.24	0.29	0.34	0.39	0.44	0.49

Evakueringsrørets diameter må ikke bli redusert.

6.5 Dimensjonering av evakuering

Det er viktig at maskinen har riktig luftvolum, sammenlignet med effekten på hver maskin.

Hvis luftstrømmen er svakere eller sterkere, vil dette føre til lengre tørketid eller redusere maskinens ytelse.

Hvis utløpsrøret er langt eller ventilasjonen ikke er riktig dimensjonert, anbefales det å rengjøre utløpsrørene regelmessig. Vanligvis trenger lange rør hyppigere rengjøring. Hvis utløpsrøret har for stort tilbaketrykk, anbefales det å montere en avtrekksvifte.

Utblåsingsrørene skal være korte for at maskinen skal fungere best mulig.

Alle dekkpaneler skal være montert for at maskinen skal fungere best mulig.

Avtrekksrøret må utformes slik at det statiske tilbaketrykket, målt i hullet for NTC-sensoren, ikke overskrider det maksimalt tillatte tilbaketrykket som er spesifisert i “Tekniske data”.

6.6 Justere luftstrømmen (gjelder ikke for tørketromler med varmepumpe)

Justering av luftstrøm skal bare utføres av autorisert personell.

Merk!

For å kunne justere luftstrømmen, må det bygges inn et damprør i avløpsrørsystemet.

Det er viktig at maskinen har riktig luftstrøm sammenlignet med varmeeffekten på hver maskin. Hvis luftstrømmen er under minimum, er maskinen nødt til å slå varmen av og dette vil føre til lengre tørketid.

En luftstrøm som er over den som trengs, er unødvendig og kan føre til et kaldt vaskerom og støy fra rør og utløp. I ekstreme tilfeller kan dette føre til lengre tørketid.

- Demonter bakpanelet.

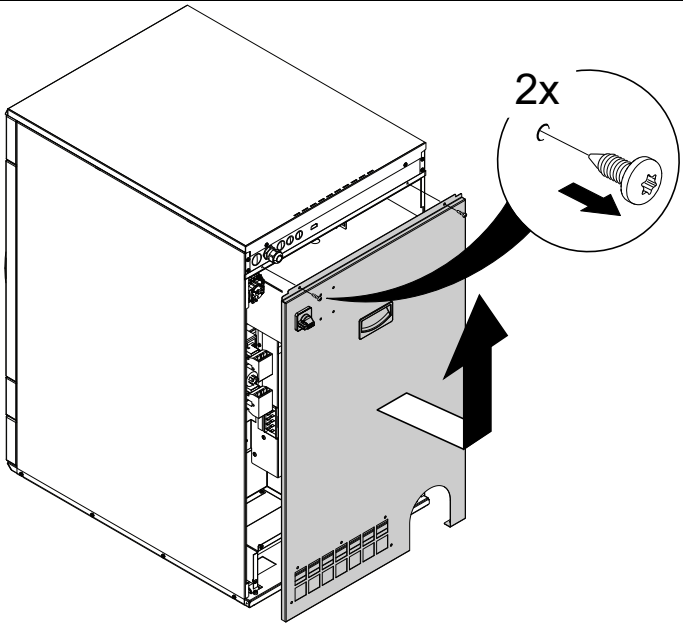

fig.X04409

- Sett måleinstrumentet (manometer) inn i hullet (A). Kontroller at koblingen er tett for å forhindre luftlekkasje.

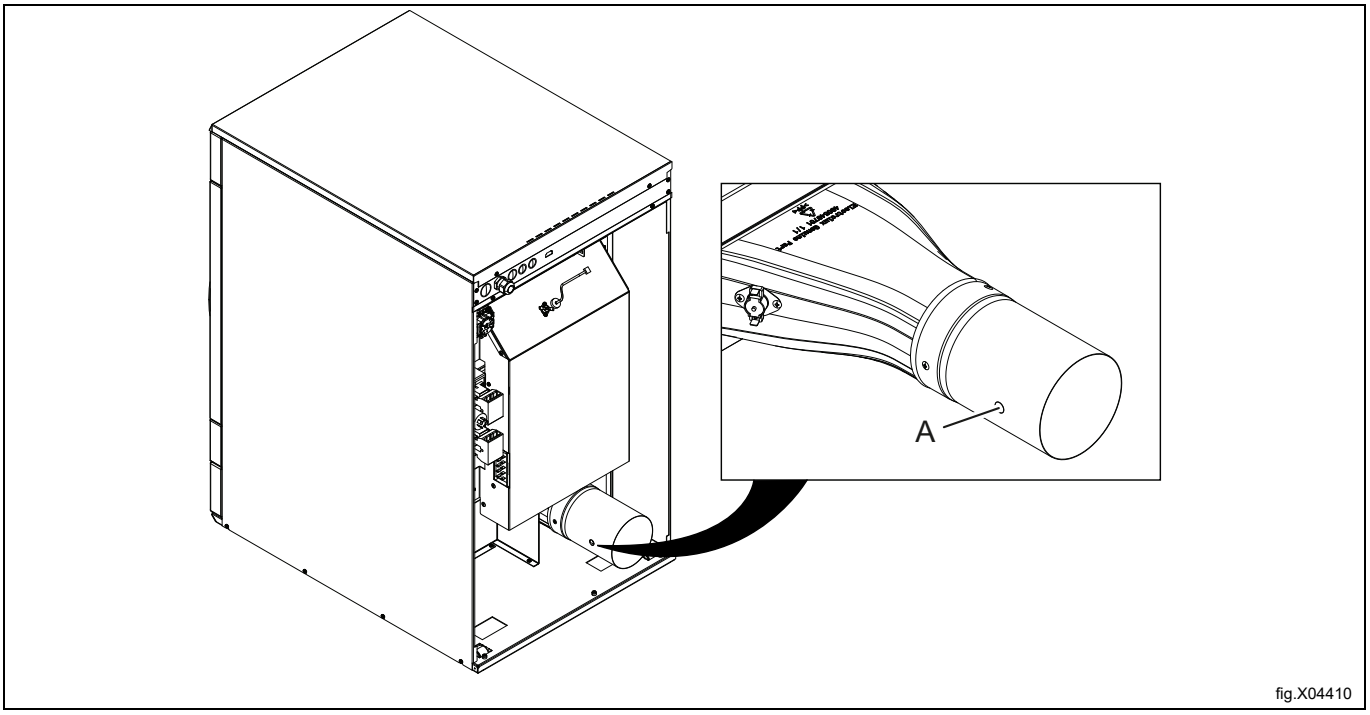

fig.X04410

- Mål når maskinen kjører et program uten varme og med tom trommel.
- For å kunne justere luftstrømmen for en optimal tørkeprosess, anbefales det å installere et damprør i rørsystemet. Når du åpner og lukker damprøret, vil trykket i hullet (A) enten senkes eller heves og på samme måte vil strømmen økes eller reduseres.

6.6.1 Diagram med trykkfallkurve

Det grå området (A) angir det optimale arbeidsområdet.

A	Arbeidsområde
B	Optimal luftstrøm for kald, tom maskin
C	Statisk tilbaketrykk, Pa
D	Luftstrøm m³/t

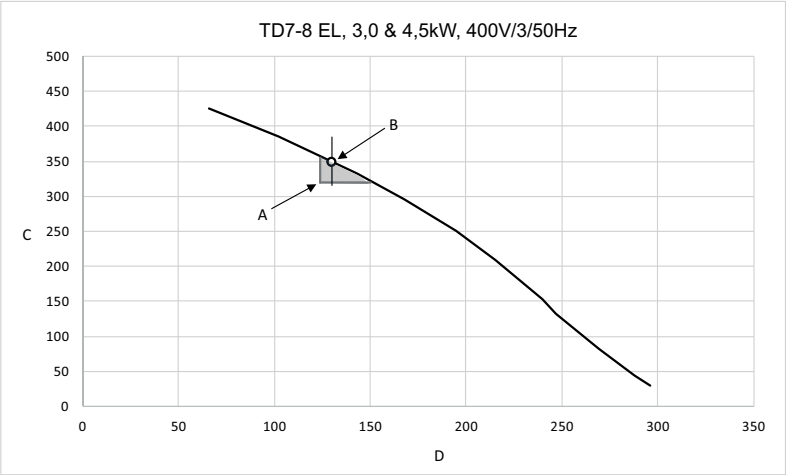

fig.X04528

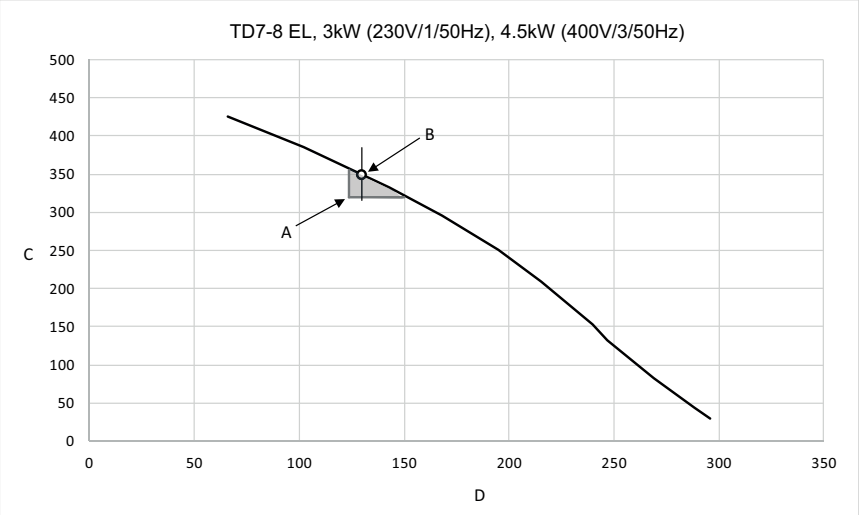

fig.X04529

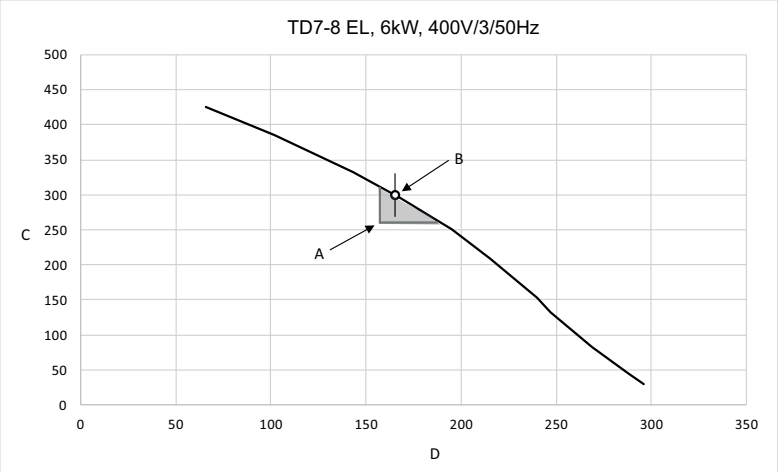

fig.X04530

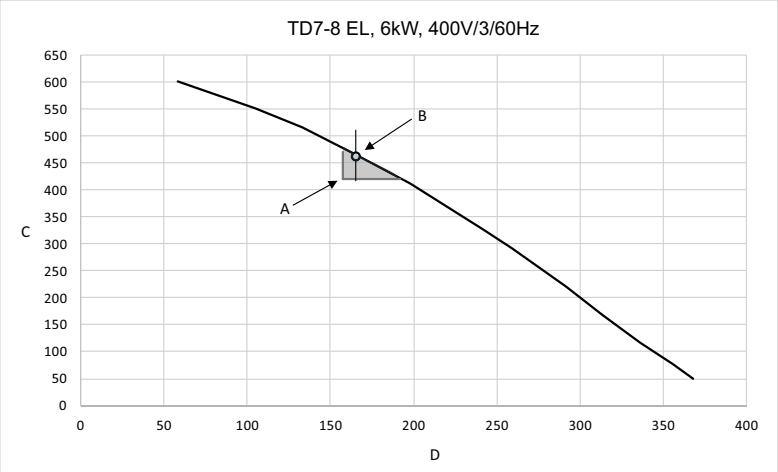

fig.X04531

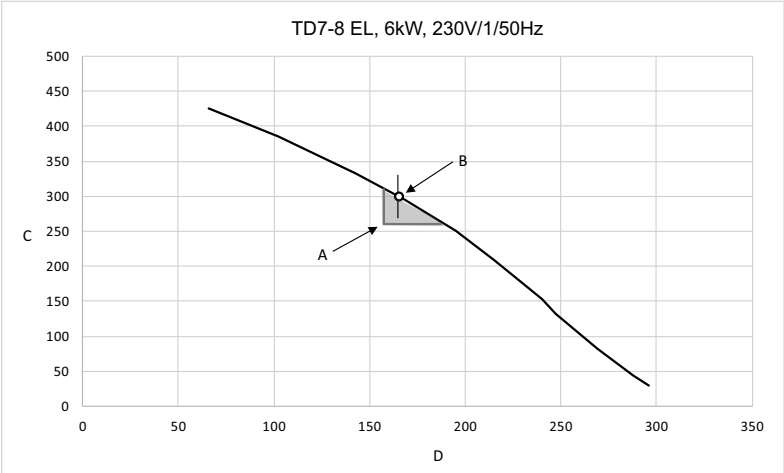

fig.X04532

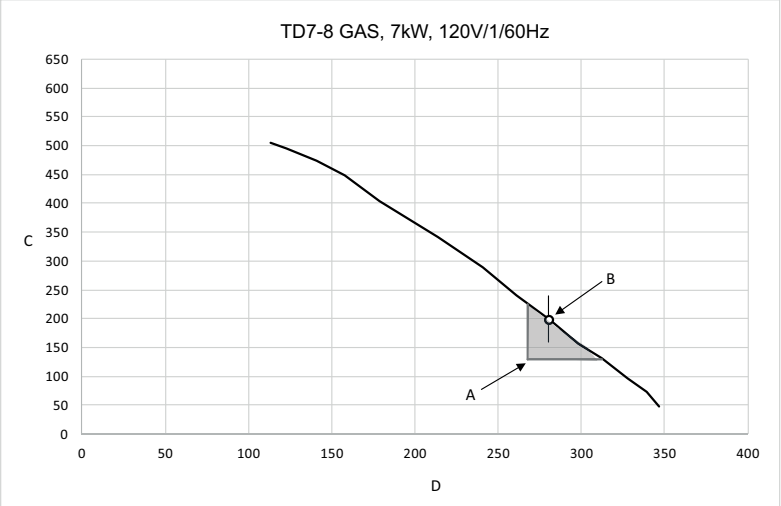

fig.X04533

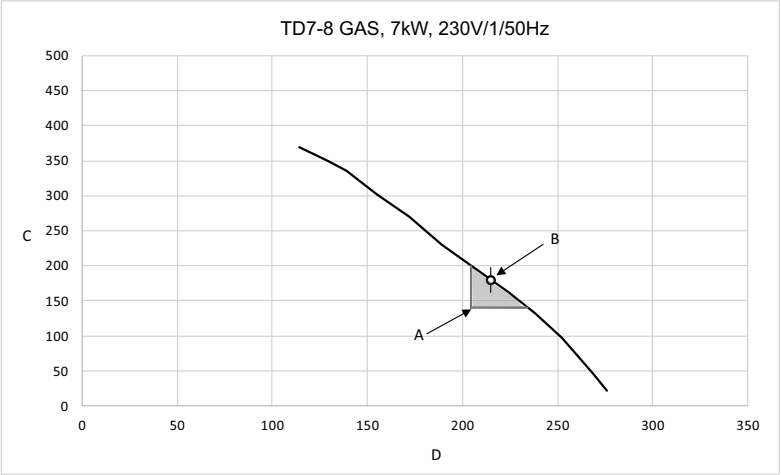

fig.X04534

6.6.2 Alternativ målemetode

Justering av luftstrøm skal bare utføres av autorisert personell.

- Bruk et hjemmelaget U-rør-manometer, en slange (maks. utvendig ⌀ 10 mm og min. utvendig ⌀ 5 mm), med vann. Sett en ende av slangen inn i hullet (A) (etter at pluggen er fjernet), hold slangen som vist på bildet slik at vannet står på samme nivå.
- Start maskinen og mål forskjellen mellom vannet i den ene slangeenden med vannet i den andre enden.
  1 mm = 10 Pa.

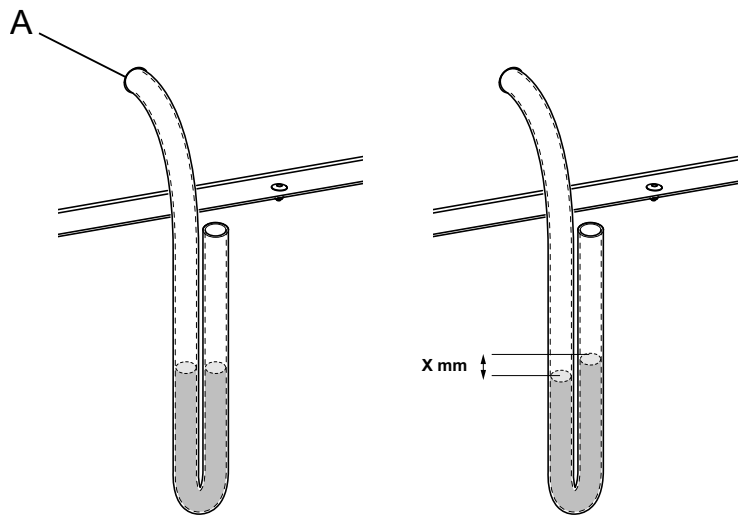

fig.7528B

Merk!
Når luftstrømmen er justert, setter du pluggen inn i hullet (A) igjen og låser damprøret i den nye stillingen.

- Monter bakpanelet igjen.

7 Elektrisk tilkobling

7.1 Elektrisk installasjon

Den elektriske installasjonen skal bare utføres av kvalifisert personell.

Maskiner med frekvenskontrollerte motorer kan være inkompatible med enkelte typer jordfeilbryteren. Det er viktig å være klar over at maskinene er konstruert slik at de gir høy personsikkerhet, og det er derfor det ikke er nødvendig med enheter som jordfeilbryter, men dette anbefales. Hvis du likevel ønsker å koble til maskinen via en jordfeilbryter, må du huske følgende:

- kontakt en velrenommert, autorisert elektroinstallatør, slik at det blir valgt riktig type bryter og at dimensjoneringen blir riktig
- for maksimal pålitelighet kobler du til bare én maskin på hver jordfeilbryter
- det er viktig at jordledningen er riktig tilkoblet.

I tilfeller der maskinen ikke er utstyrt med en flerpolet bryter, må en slik installeres på forhånd.

I samsvar med installasjonsforskriftene: Monter en flerpolet hovedstrømbryter før maskinen monteres, slik at det blir enklere å installere og utføre service på maskinen.

Tilkoblingskabelen skal henge i en myk bue.

7.2 Enfasetilkobling

Demonter dekkplaten fra forsyningsenheten. Koble til jordledning og andre ledninger som vist.

1AC	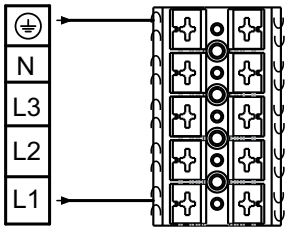
1AC	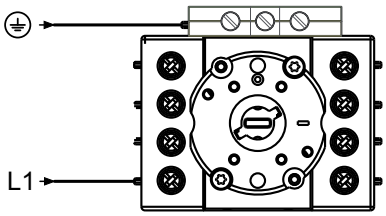
1NAC	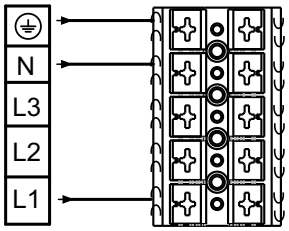
1NAC	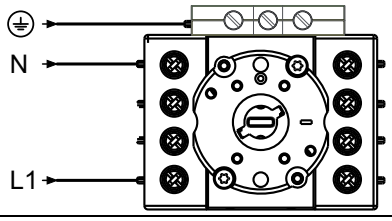

Når installasjonen er ferdig, setter du dekkplaten tilbake på plass og kontrollerer:

- at trommelen er tom,
- at maskinen går ved å skru på hovedbryteren og starte et program med varme.

7.3 Trefasetilkobling

Demonter dekkplaten fra forsyningsenheten. Koble til jordledning og andre ledninger som vist.

3AC	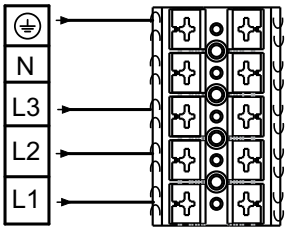
3AC	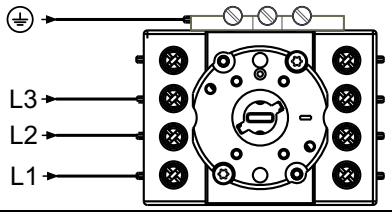
3NAC	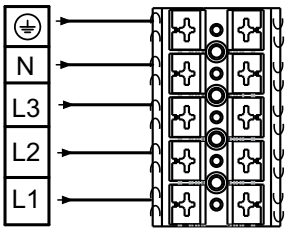
3NAC	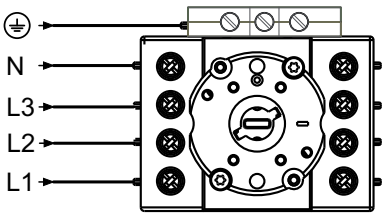

7.4 Elektriske tilkoblinger

Elektrisk tilkopling					
Oppvarmingsalternativ	Nettspenning	Hz	Oppvarmings-effekt kW	Totaleffekt kW	Anbefalt sikring A
Elektrisk oppvarmede maskiner	220–240V 1/1N~	50/60	3,0/4,5/6,0	3,3/4,8/6,3	16/25/32
	220–240V 3~	50/60	4,5/6,0	4,8/6,3	13/20
	380–415V 3N/3~	50/60	4,5/6,0	4,8/6,3	10/10
	440/480V 3~	60	6,0	6,3	10
Gassoppvarmede maskiner	220–480V 1/1N/3/3N~	50/60	[1]	0,3	10

1. Total effekt og anbefalt sikring er ikke avhengig av oppvarmingseffekten i disse tilfellene.

Elektrisk tilkopling					
Oppvarmingsalternativ	Nettspenning	Hz	Oppvarmingsef-fekt kW	Totaleffekt kW	Anbefalt sikring A
Maskiner med varmepumpe	220-240V 1/1N 3~	50/60	[1]	2,3	10
	380-415V 3N~	50/60	[1]	2,3	10

1. Total effekt og anbefalt sikring er ikke avhengig av oppvarmingseffekten i disse tilfellene.

7.5 Funksjoner for I/O-kort

Avhengig av maskinkonfigurasjonen, er inngangene konfigurert i henhold til tabellen nedenfor:

Tilkobling	
Terminal 5	Aktiver start
Terminal 6	Fjernstart/-stopp
Terminal 7	Mynt 1
Terminal 8	Gratis start

Signalnivået for inngangene kan være enten 5-24 V DC/AC eller 100- 240 V AC.

For 5-24 V koble signalreferansen til terminal 3 og for 100-240 V til terminal 4. Potensialene på inngangene kan ikke blandes!

Det elektriske diagrammet kan være ett av følgende:

7.5.1 Aktiver start

Dette signalet kan brukes for å tillate start av programmet når maskinen er i standby.

Når tillatelse til å starte er gitt, må signalet fra sentral betalings- eller bookingsystem forbli aktivt (høyt) under tørking. Når signalet blir inaktivt (lavt) vil maskinen avbryte pågående program og gå inn i avkjøling.

For å motta tilbakemeldingssignalet fra maskinen, må 230 V eller 24 V kobles til terminal 19. Tilbakemeldingssignalet på terminal 18 vil fortsette å være aktivert (høyt) under hele programmet.

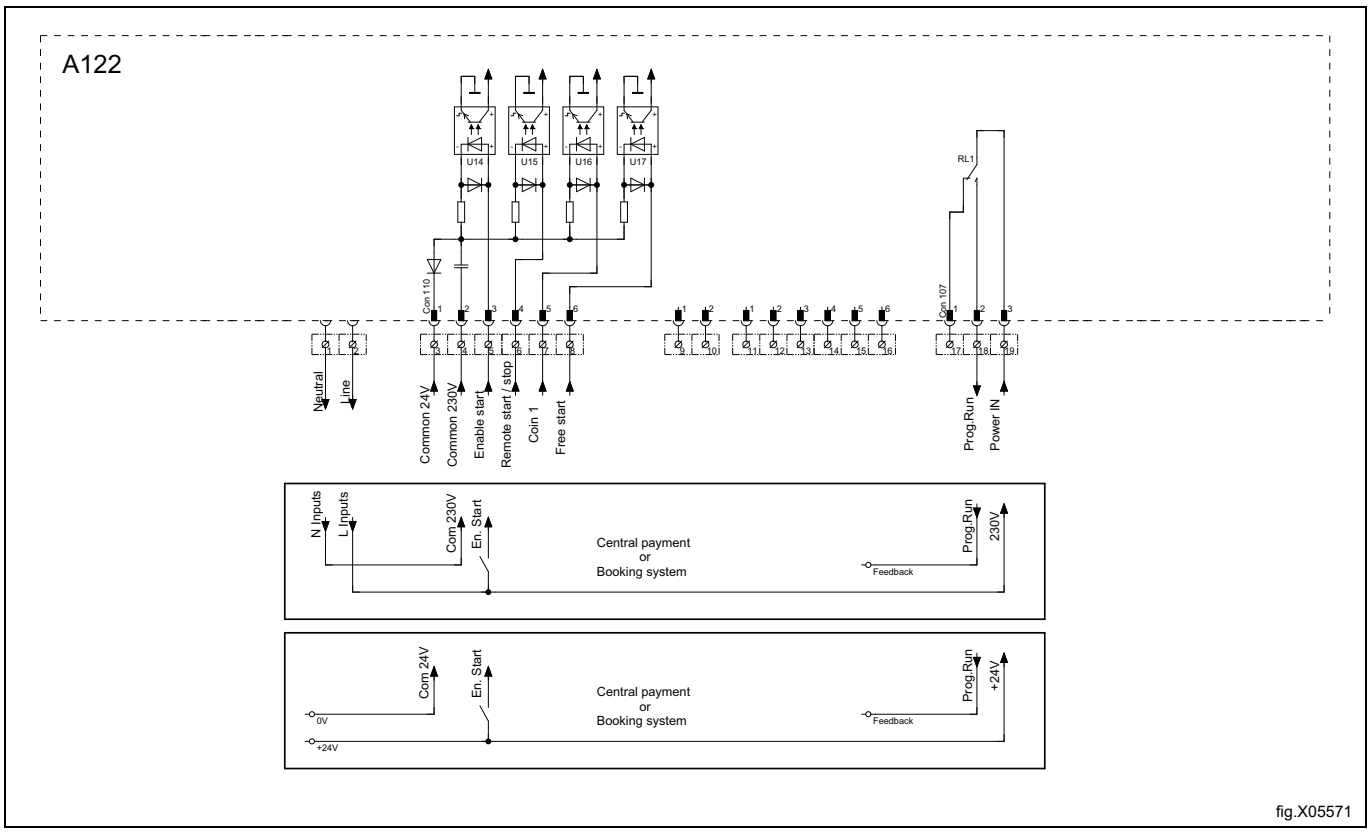

fig.X05571

7.5.2 Fjernstart/stopp

Dette signalet kan brukes til å starte programmet når maskinen er i standby, sette den pågående syklusen på pause og sette syklusen i gang igjen etter en pause.

Det sentrale betalingssystemet må gi en puls på 750–3000 ms (1000 ms anbefales) for å starte programmet.

For å motta tilbakemeldingssignalet fra maskinen, må 230 V eller 24 V kobles til terminal 19. Tilbakemeldingssignalet på terminal 18 vil fortsette å være aktivert (høyt) under hele programmet.

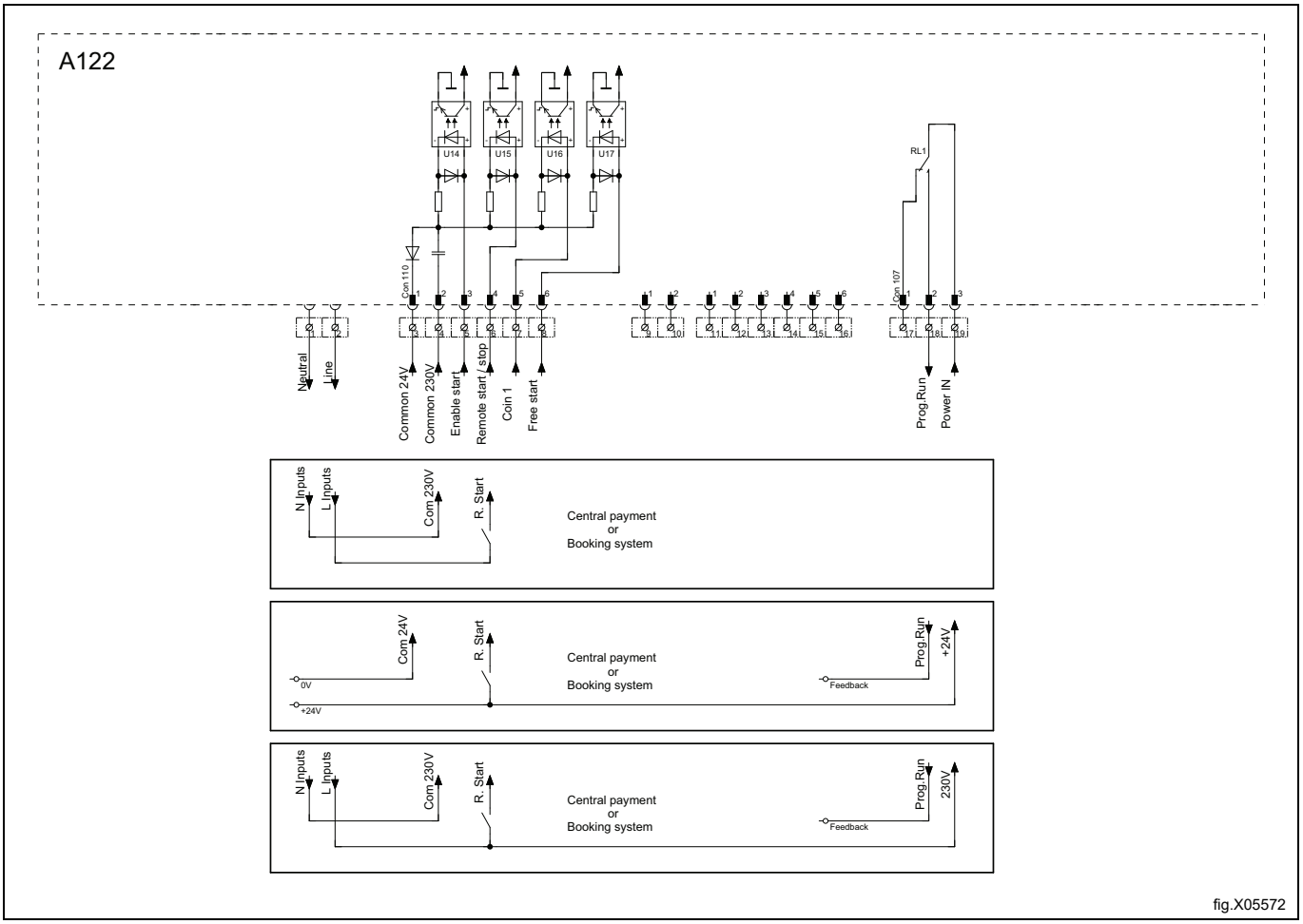

fig.X05572

7.5.3 Gratis start

Dette signalet kan brukes for å kunne starte et program uten booking eller betaling når maskinen er tilkoblet et bookings- eller betalings system.

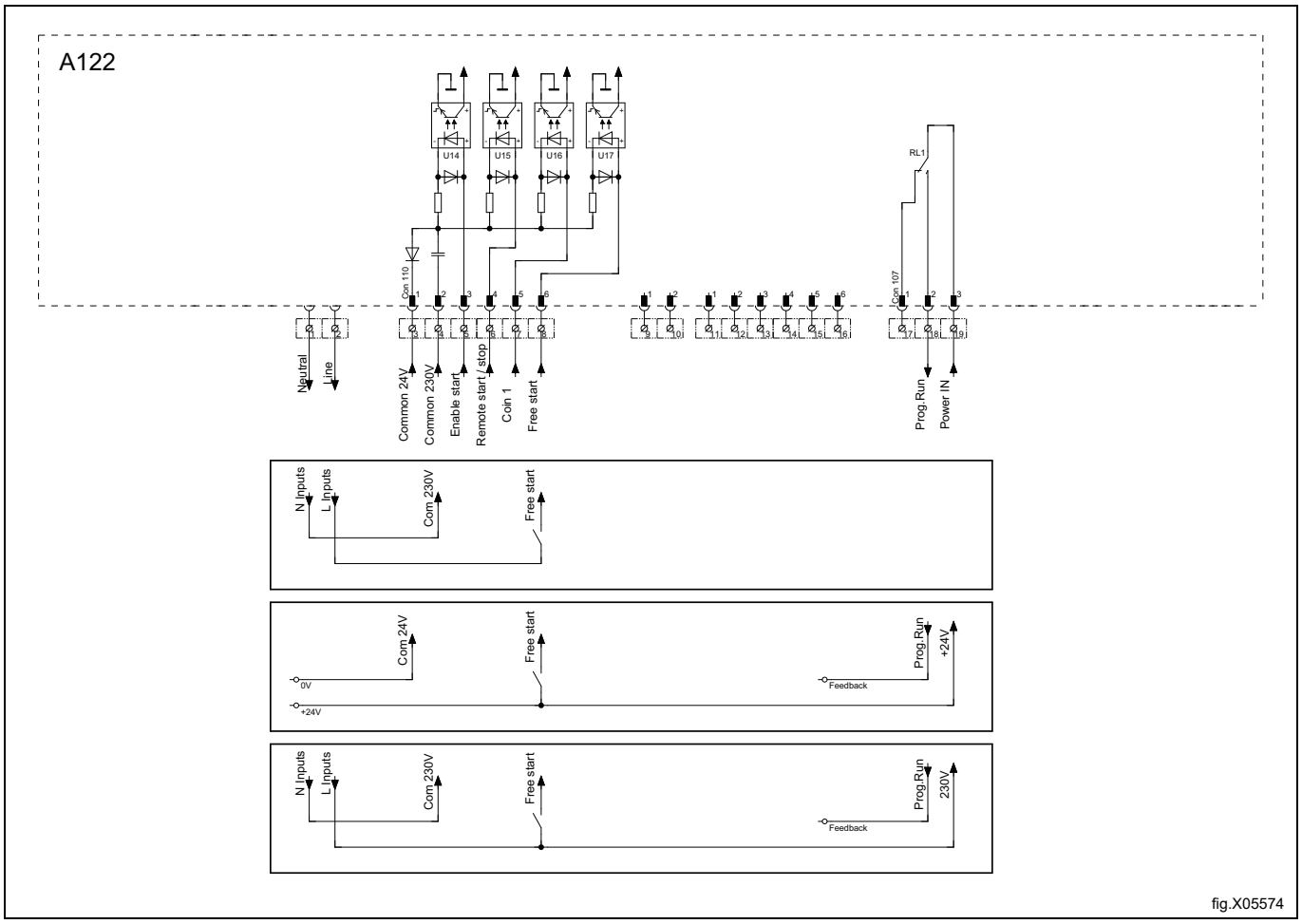

fig.X05574

7.6 Alternativ

7.6.1 Ekstern tilkobling 100 mA

En spesiell tilkoblingskontakt er plassert på tilkoblingskonsollen.

Denne tilkoblingen kan brukes som ekstern styring av en vifte.

Kontakten for ekstern styring er utstyrt med 220–240V maks. 100 mA og er utelukkende beregnet for drift av en kontaktor.

Maks. tilkobling 100 mA.

Jord (Gnd.) må ikke brukes til jording av eksternt kort.

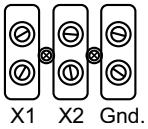

fig.7154

8 Gasstilkobling

8.1 Feste av etiketten

Før maskinen installeres skal etiketten “Les bruksanvisningen” festes på et egnet sted på innsiden av døren og på frontpanelet.

Etiketten må ha den korrekte landskoden, velg den korrekte etiketten fra gass-settet.

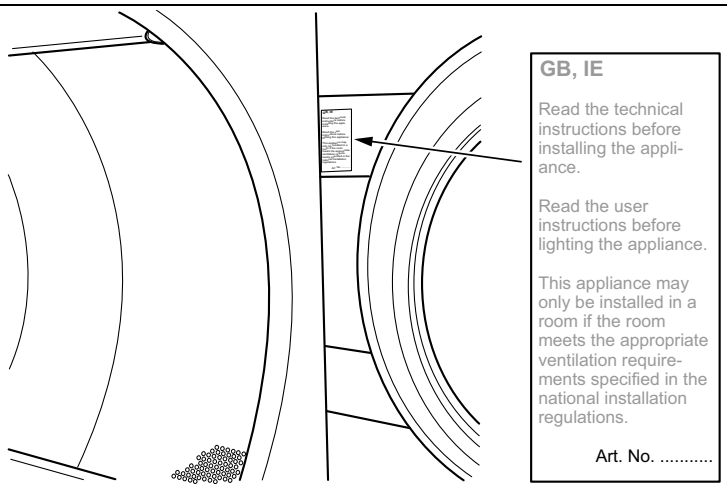

fig.7642

8.2 Generelt

Skal bare utføres av kvalifisert personell.

Monter en avstengingsventil oppstrøms for maskinen.

Dysetrykket som er stilt inn på fabrikken, er i samsvar med drivstoffverdien som er angitt på dataetiketten.

Kontroller at dysetrykket og drivstoffverdien er i samsvar med verdiene i gasstabellene på de følgende sidene. Hvis ikke, ta kontakt med leverandøren.

Luft rørsystemet før tilkobling til maskinen.

Merk!

Etter tilkobling må alle skjøter kontrolleres. Lekkasjer må ikke forekomme.

8.3 Gassinstallasjon

Merk!

- **Standard gassapparater er laget for å fungere med naturgass (GNH) i henhold til 2H eller 2E (G20).**
- **Dette standard gassapparatet må ikke installeres i en høyde over 610 m (2001 ft).**
- **For å kjøre på en annen gassetype må konvertering av gass gjøres på maskinen.**
- **Gasskonverteringstilbehøret for andre gasser ved høyder under 610 m (2001 ft) høyde over havet) er å finne i tilbehørsposen.**
- **For LPG må du bruke gasskvaliteter i henhold til GPA Midstream Standard 2140-23.**

Dataetiketten viser injektordimensjonen, injektortrykket og landene som bruker denne gasskvaliteten:

AL	Albania	IE	Irland
AT	Østerrike	IS	Island
BE	Belgia	IT	Italia
BG	Bulgaria	LT	Litauen
CH	Sveits	LU	Luxembourg
CY	Kypros	LV	Latvia
CZ	Den tsjekkiske republikk	MK	Republikken Makedonia
DE	Tyskland	MT	Malta
DK	Danmark	NL	Nederland
EE	Estland	NR	Norge
ES	Spania	PL	Polen
FI	Finland	PT	Portugal
FR	Frankrike	RO	Romania
NO	Storbritannia	SE	Sverige
GR	Hellas	SI	Slovenia
HR	Kroatia	SK	Slovakia
HU	Ungarn	TR	Tyrkia

Du må kontrollere hvilken energigass som er tilgjengelig der du skal installere maskinen, og høyden på stedet der maskinen skal installeres.

Det er mange gasstyper av samme slag, men maskinen bør være utstyrt med ulike dyser avhengig av gasstypen.

For ikke-europeiske land må varmeverdien i energigassen kontrolleres og sammenlignes med den deklarerte varmeverdien i gassen på etiketten som er satt på.

8.4 Tabell med trykk og justering

Naturgass	Gasskategori	Innløpstrykk (mbar)	Dysetrykk (mbar)	Dysestørrelse (⌀ mm)	Luftreduksjons-/begrensningsplate (mm)	Etikettnummer	Kan være tilgjengelig i følgende land
	2H, 2E	20	8	2.50	Nei	Standard	AT, BG, CH, CZ, DE, DK, EE, ES, FI, GB, GR, HR, HU, IS, IE, IT, LT, LU, LV, NO, PL, PT, RO, SE, SI, SK, TR
	2E+	20 / 25	Ingen regulering	2,00	Nei	490375691	BE, FR
	2E (G20)	20	8	2.50	Nei	490375692	NL
	2L (G25)	25	12				
	2(43.46-45.3 MJ/m3 (0 °C)) (G25.3)	25	12				
	2LL (G25)	20	12	2.50	Nei	490375692	DE

Flytende petroleumsgass (LPG)	Gasskategori	Innløpstrykk (mbar)	Dysetrykk (mbar)	Dysestørrelse (⌀ mm)	Luftreduksjons-/begrensningsplate (mm)	Etikettnummer	Kan være tilgjengelig i følgende land
BP-blandinger i henhold til GPA Midstream Standard 2140-23	3+	28-30 / 37	Ingen regulering	1,35	Nei	490375693	BE, CH, CY, CZ, ES, FR, GB, GR, IE, IT, LT, LU, LV, PT, SK, SI
Kommersiell butan i henhold til GPA Midstream Standard 2140-23	3B/P	30, 37, 50	28	1,35	Nei	490375694	AT, BE, BG, CH, CY, DE, DK, EE, FI, FR, GB, HR, HU, IS, IT, LT, LU, MT, NL, NO, PL, RO, SE, SI, SK, TR
Propan HD-5 i henhold til GPA Midstream Standard 2140-23	3P	30, 37, 50	28	1,45	Nei	490375695	AT, BE, CH, CZ, DE, ES, FI, FR, GB, GR, HR, IE, IT, LT, LU, NL, PL, PT, RO, SI, SK

Husholdnings-gass	Gasskategori	Innløpstrykk (mbar)	Dysetrykk (mbar)	Dysestørrelse (⌀ mm)	Luftreduksjons-/begrensningsplate (mm)	Etikettnummer	Kan være tilgjengelig i følgende land
	1a	8	4,5	4,10	487042239 A	Standard	DK, IT
	1b	8	3,5	4,10	487042239 A	490376107	SV

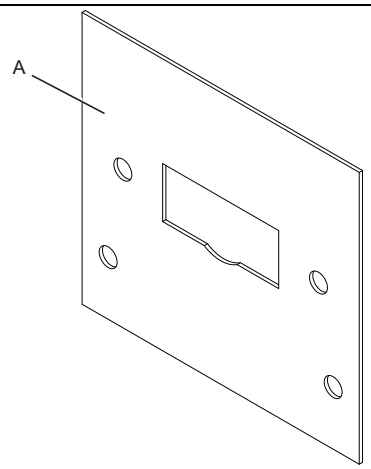

fig.X02722

Når en maskin skal installeres eller brukes i stor høyde (610 moh. og høyere), må det installeres et sett for stor høyde.

Se reservedellisten for delenr.

Merk!

- **Standard gassapparater er laget for å fungere med naturgass (GNH) i henhold til 2H eller 2E (G20).**
- **Dette standard gassapparatet må ikke installeres i en høyde over 610 m (2001 ft).**
- **For å kjøre på en annen gassetype må konvertering av gass gjøres på maskinen.**
- **Gasskonverteringstilbehøret for andre gasser ved høyder under 610 m (2001 ft) høyde over havet) er å finne i tilbehørsposen.**
- **For LPG må du bruke gasskvaliteter i henhold til GPA Midstream Standard 2140-23.**

8.5 Testkjøring

Merk!
Før du testkjører maskinen må du forsikre deg om at luftstrømmen/det statiske returtrykket har blitt justert i henhold til avsnittet “Utløpssystem”. Justere luftstrømmen om nødvendig

- Løse skruen for målegrensen (2) 1/4 omdreining. Koble et manometer til hver målegren og pass på at koblingen er tett for å forhindre luftlekkasje.
- Koble strømmen til maskinen og velg et program med varme.
- Start maskinen.
- Kontroller at dysetrykket er korrekt i henhold til gasstypen, se “Tabell over trykk og justering”.
- Hvis dysetrykket skal justeres:
  – Demonter dekselskruen (3).
  – Drei skruen (4). I klokkeretningen: øke dysetrykket.
  – Drei skruen (4). Mot klokkeretningen: redusere dysetrykket.
- Kontroller at gassen brenner jevnt. Blå flamme på brenneren er å foretrekke.

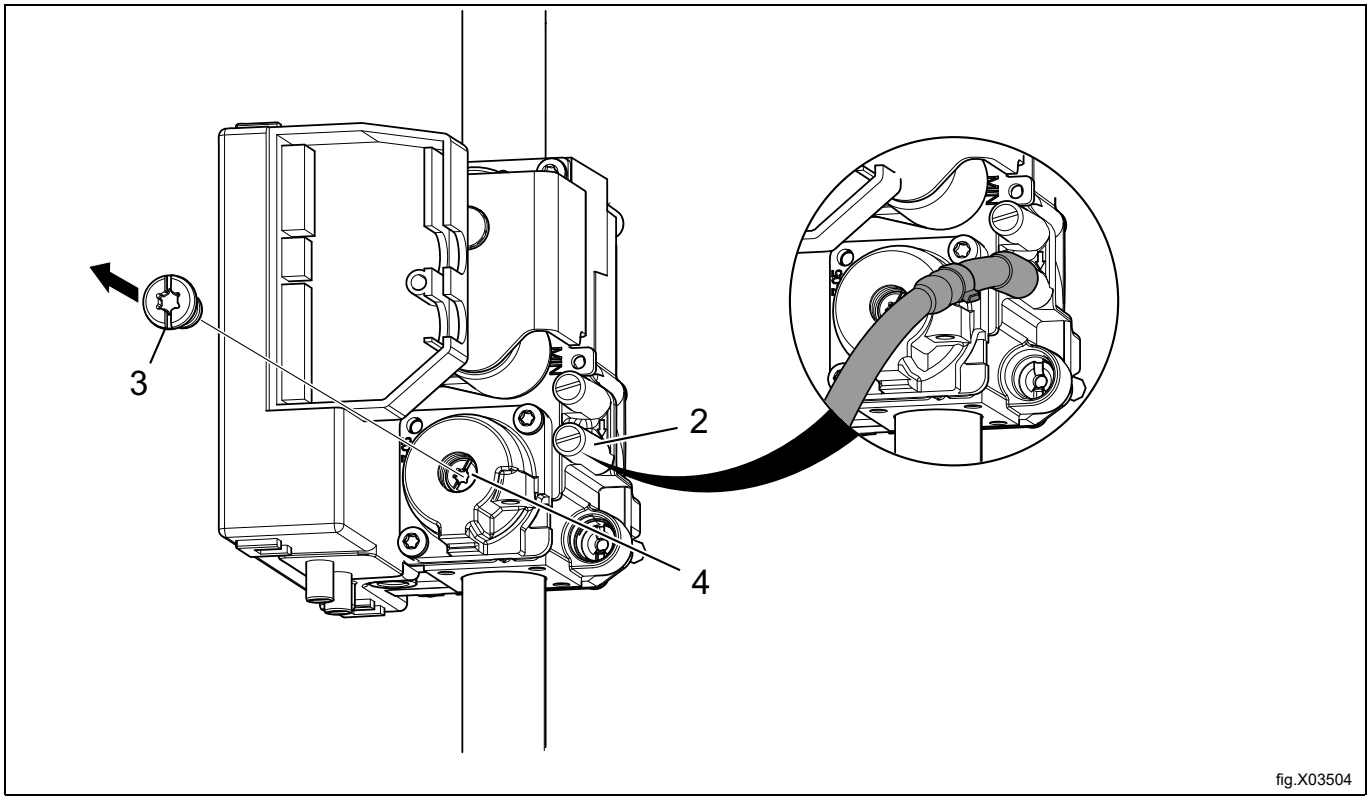

- Monter dekselskruen (3) igjen.
- Fjern manometeret og stram skruen (2) når justeringene er gjort.

Merk!
Etter tilkobling må alle skjøter kontrolleres. Lekkasjer må ikke forekomme.

8.6 Konverteringsinstruksjoner

- Koble fra strømforsyningen til maskinen.
- Demonter bakpanelet.
- Demonter dysen (1).
- Monter den nye dysen som er levert.

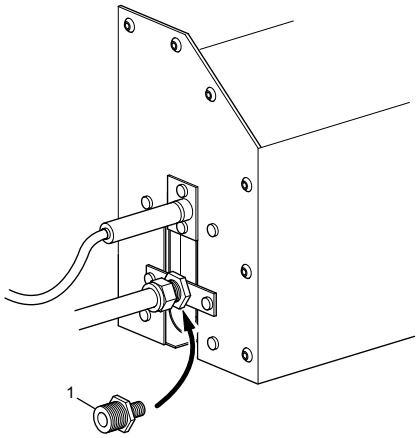

fig.7506A

- Løse skruen for målegrensen (2) 1/4 omdreining. Koble et manometer til hver målegren og pass på at koblingen er tett for å forhindre luftlekkasje.
- Forsikre deg om at luftstrømmen/det statiske returtrykket har blitt justert i henhold til avsnittet “Utløpssystem”. Justere luftstrømmen om nødvendig
- Koble strømmen til maskinen og velg et program med varme.
- Start maskinen.
- Kontroller at dysetrykket er korrekt i henhold til gasstypen, se “Tabell over trykk og justering”.
- Hvis dysetrykket skal justeres:
  – Demonter dekselskruen (3).
  – Drei skruen (4). I klokkeretningen: øke dysetrykket.
  – Drei skruen (4). Mot klokkeretningen: redusere dysetrykket.

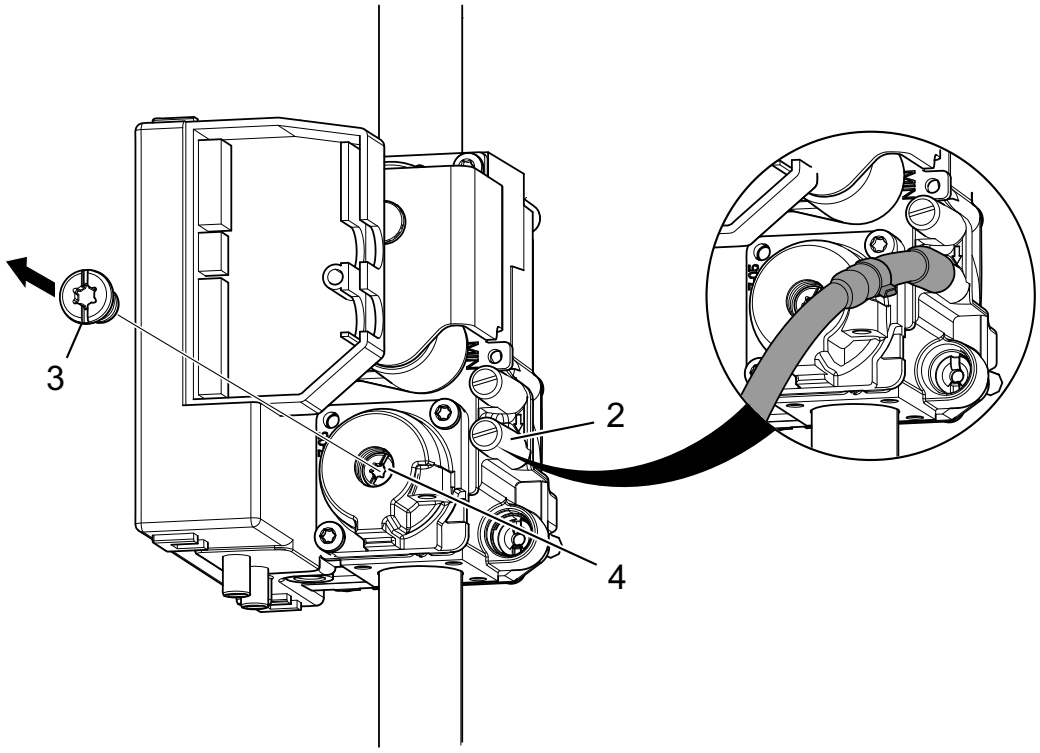

fig.X03504

- Kontroller at gassflammen brenner jevnt.
- Monter dekselskruen (3).
- Fjern manometeret og stram skruen (2) når justeringene er gjort.
- Monter bakpanelet igjen.
- Sett korrekt gassetikett på merkeplaten, se avsnittet “Typeskilt”.

Merk!
Etter tilkobling må alle skjøter kontrolleres. Lekkasjer må ikke forekomme.

8.7 Dataetikett

Når maskinen skal konverteres til en annen gasstype må dataskiltet på baksiden av maskinen oppdateres for at dataene skal være korrekt.

Plasser etiketten som følger med i konverteringssettet over dataetiketten, som vist under. Hvis det er mer enn én dataetikett, så velg den etiketten som har riktig landskode og gasstype.

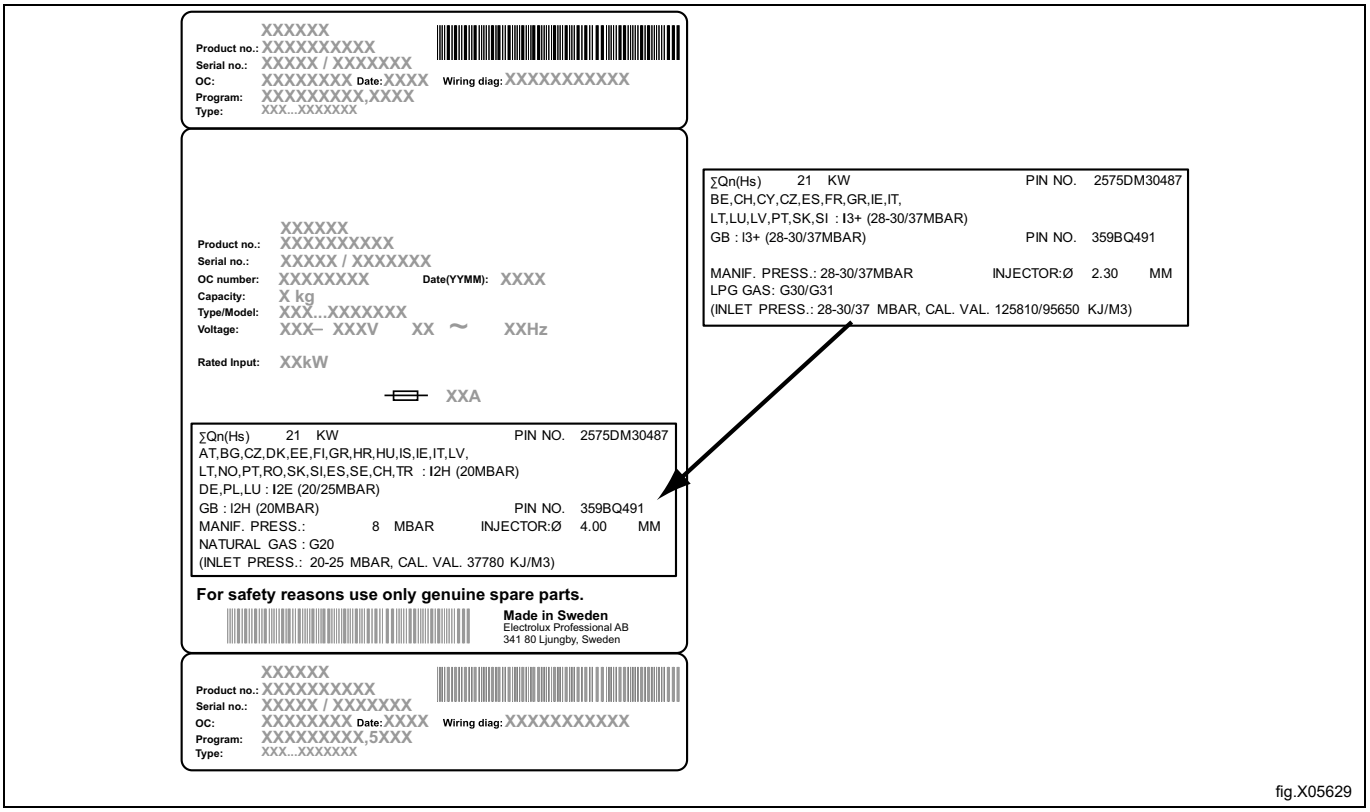

fig.X05629

9 Omhengsling av dør

Koble fra strømforsyningen til maskinen.
For gassoppvarmede maskiner: Slå av gassforsyningen til maskinen.
Skru løs hengslene og ta av døren. Skru av det øvre hengslet først.

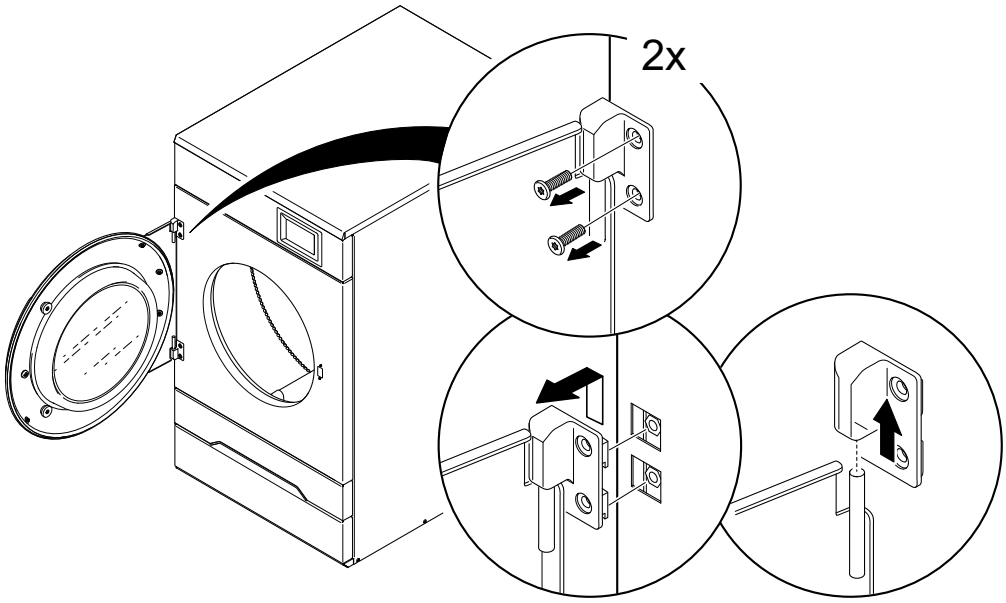

fig.X04444

Fjern filterskuffen fra maskinen.

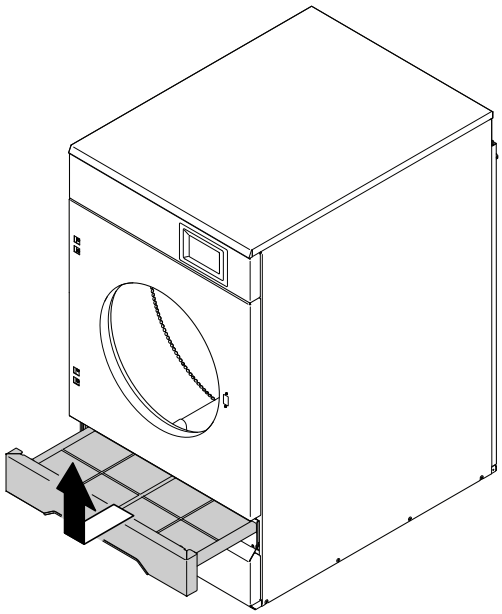

fig.X04445

Demonter frontpanelet.

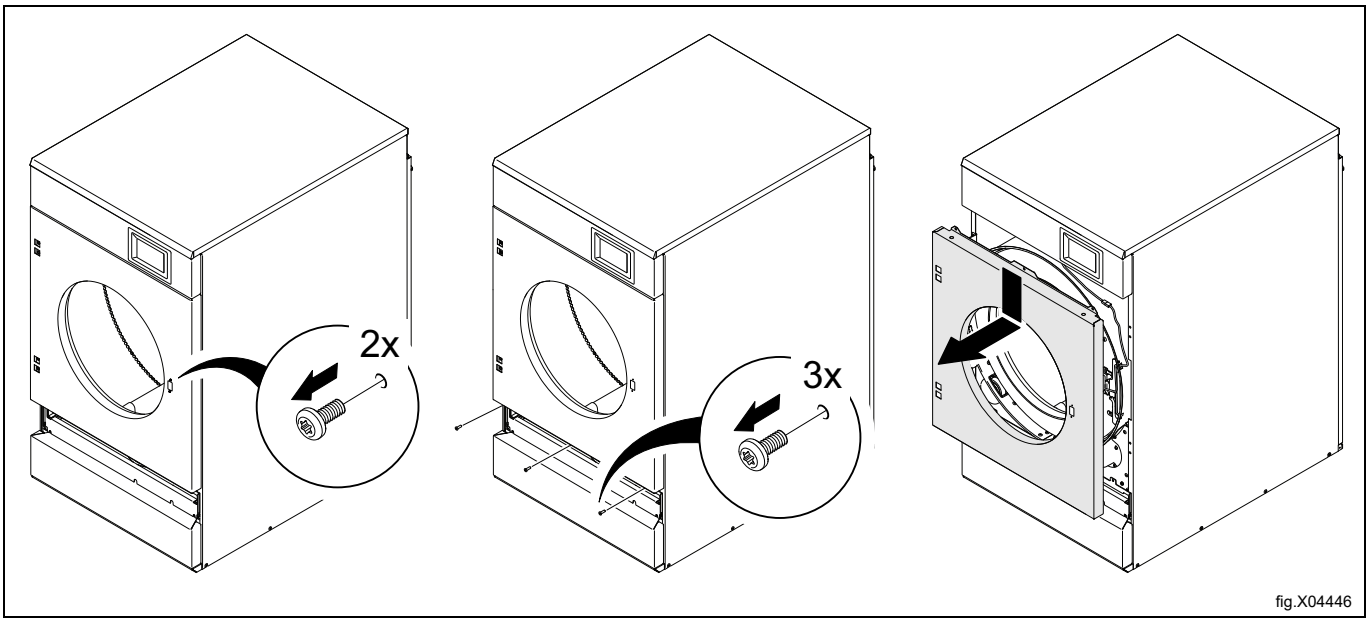

fig.X04446

Koble fra dørbryterkabelen.

Fjern den øverste skruen, dekselet og den nederste skruen på venstre side.

Fjern skruene på høyre side for å ta av braketten for magnetbryteren som holder dørbryterkabelen. Trekk dørbryterkabelen ut gjennom hullet.

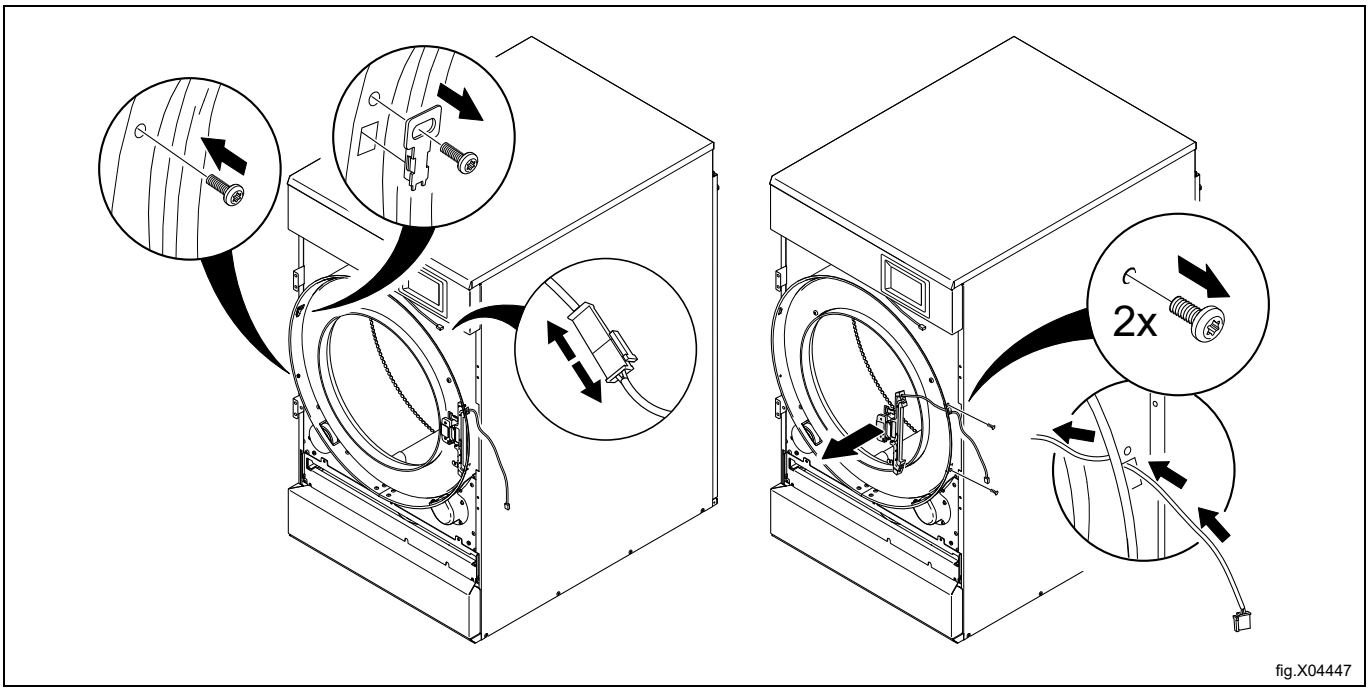

fig.X04447

Demonter brakettene og fest dem på motsatt side. Påse at du fester dem som vist i figuren.

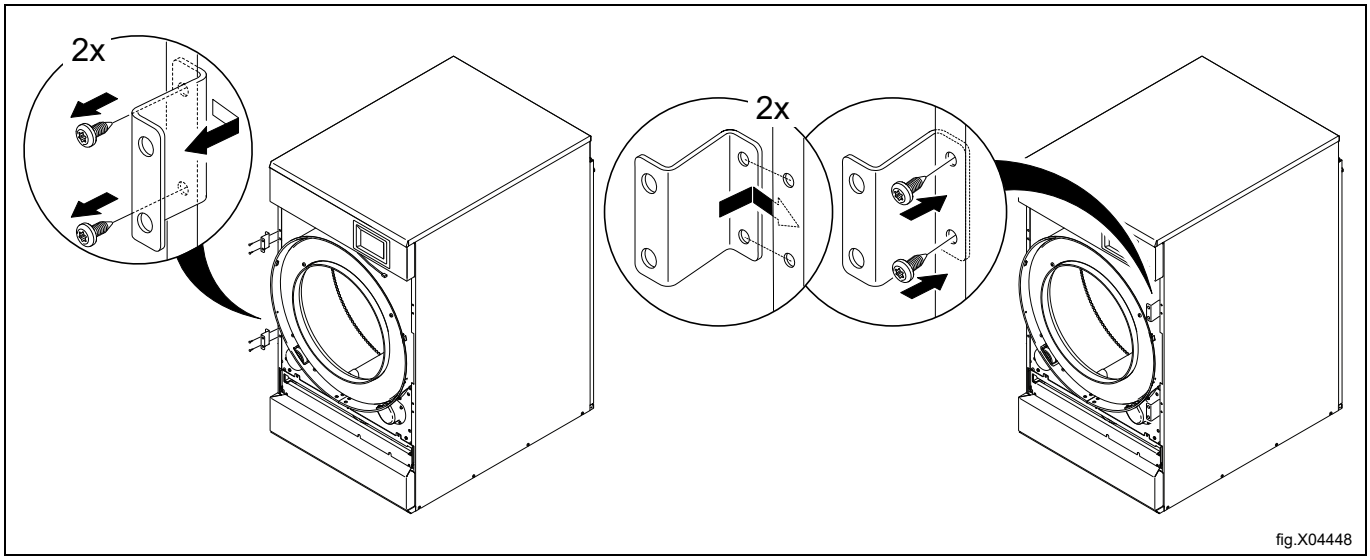

På braketten for magnetbryteren trekker du ut dørbryterkabelen og flytter den fra den øverste til den nederste stillingen som vist i figuren. Påse at kabelen og endestykket er riktig plassert.

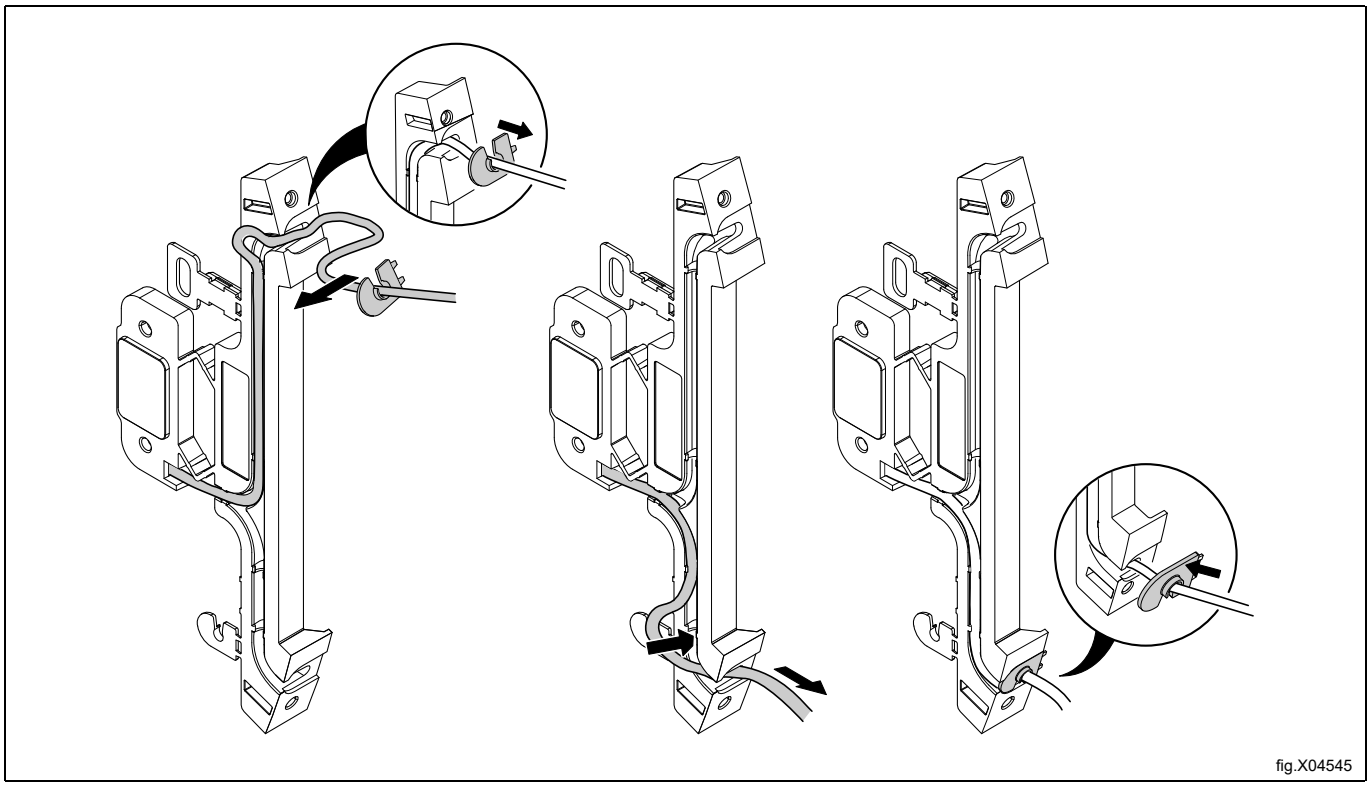

Drei braketten for magnetbryteren opp-ned og monter den på venstre side. Trekk dørbryterkabelen ut gjennom hullet og koble den til.

Fest braketten for magnetbryteren på venstre side med skruene.

Sett på dekselet igjen og fest den øverste og nederste skruen på høyre side.

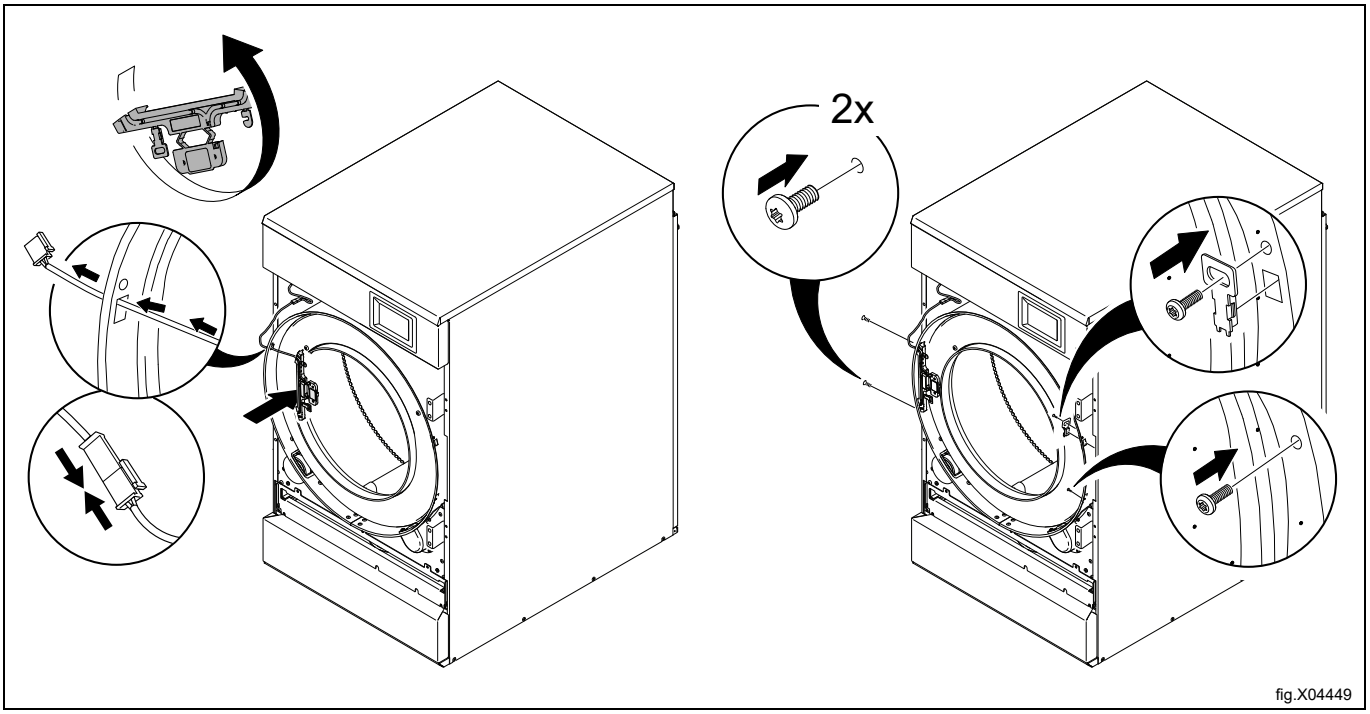

Drei frontpanelet opp-ned og monter det på maskinen igjen.

Påse at dørbryterkabelen ikke skades når frontpanelet monteres igjen.

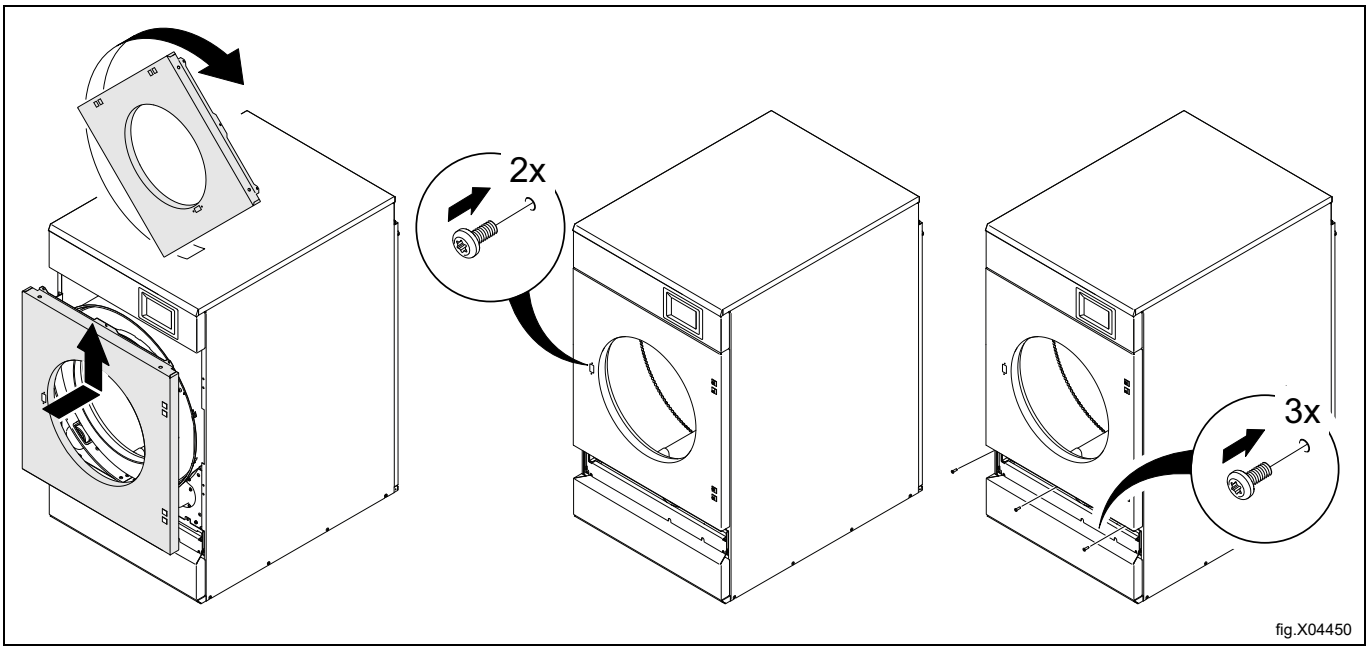

Monter filterskuffen.

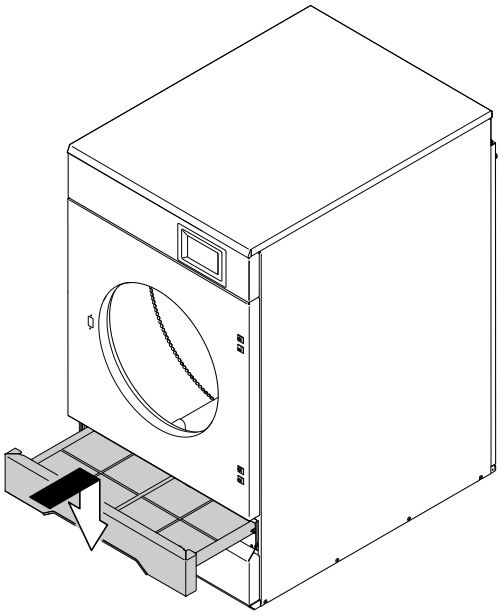

fig.X04451

Snu døren opp-ned med innsiden mot deg.
Monter den nedre hengslen først.
Sett døren i den nedre hengslen.

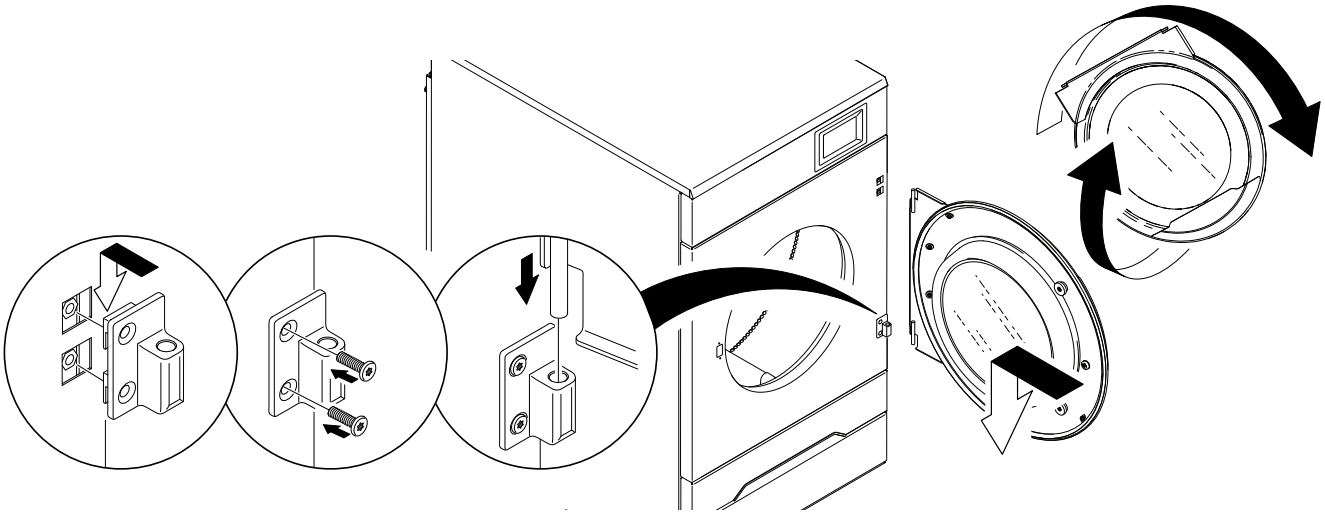

fig.X04452

Monter den øvre hengslen på døren, og fest deretter hengslen mens den sitter på døren.

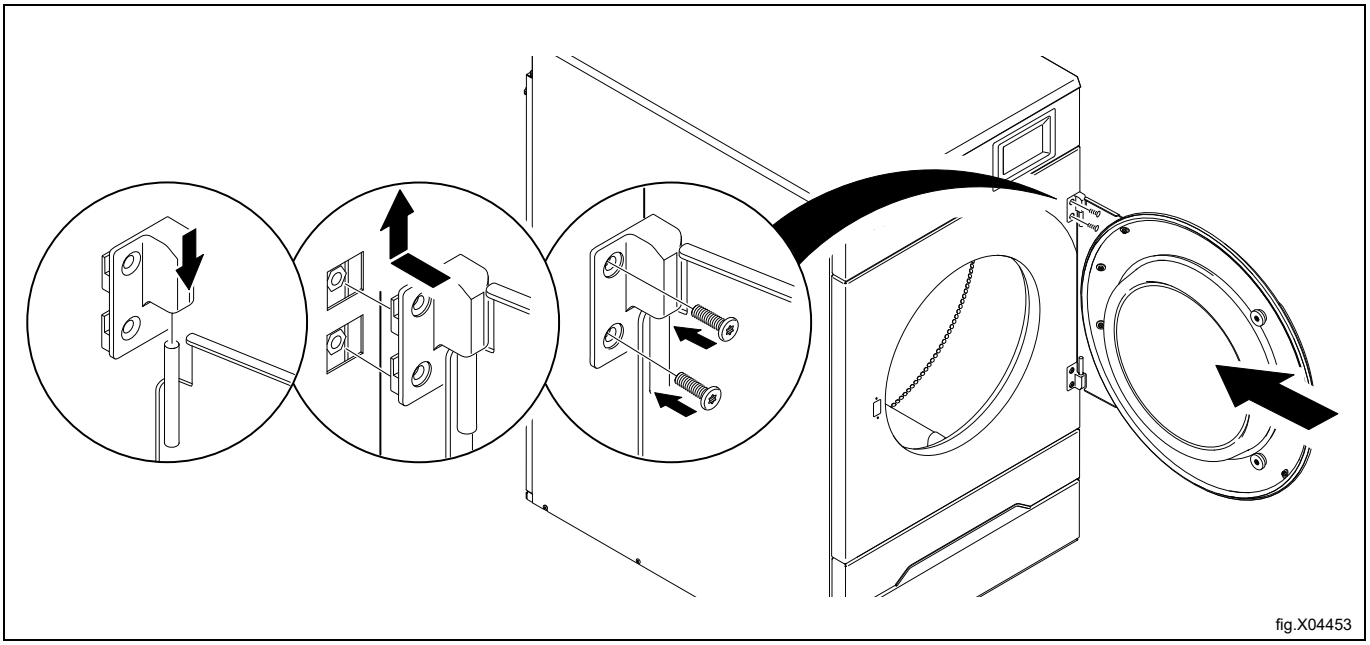

Koble strømforsyningen til maskinen.
For gassoppvarmede maskiner: Slå på gassforsyningen til maskinen.
Foreta prøvekjøring av maskinen.

10 Høydemonteringssett

TD7–8 kan stables oppå vaskemaskin-eksentrator WP7–6, WP7–7, WP7–8 eller en annen tørketrommel TD7–8. Følgende sett nr. 988918496 skal bestilles og følgende instruksjoner skal brukes.

10.1 Stablesett WP7–6, WP7–7, WP7–8, TD7–8 med TD7–8

10.1.1 Innhold i settet

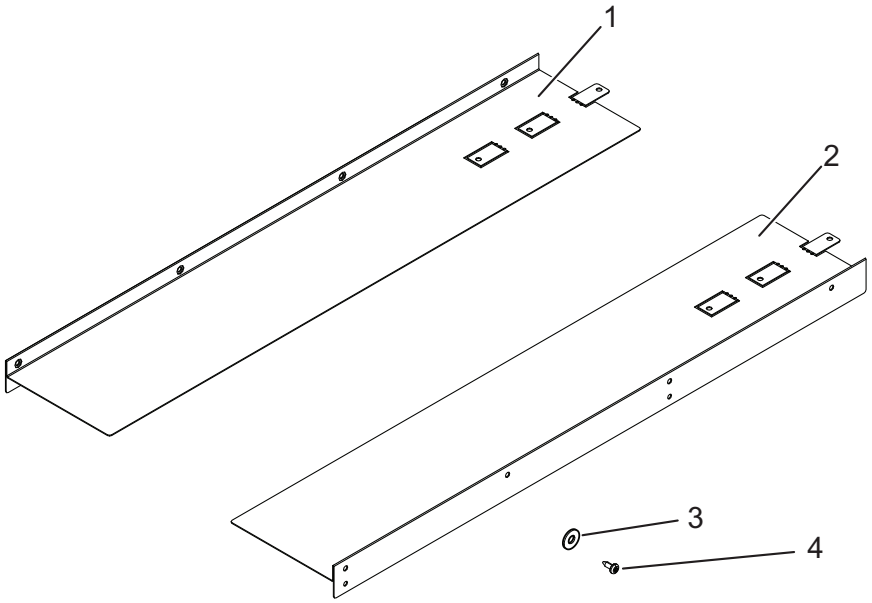

fig.X04839A

Pos.	Delenummer	Beskrivelse
1	490630201	Stablepanel venstre x 1
2	490630701	Stablepanel høyre x 1
3	490519001	Avstand x 4
4	471836901	Skrue x 8

10.1.2 Montering av stablesettet

Følgende instruksjoner viser modell WP7-8 nederst som et eksempel. Fremgangsmåten er tilsvarende for de andre modellene.

Merk!

To personer anbefales for denne installasjonen.

Sørg for at strømmen er frakoblet på begge maskinene.

- Demonter de 2 skruene på toppanelet til vaskemaskinen med sentrifuge.

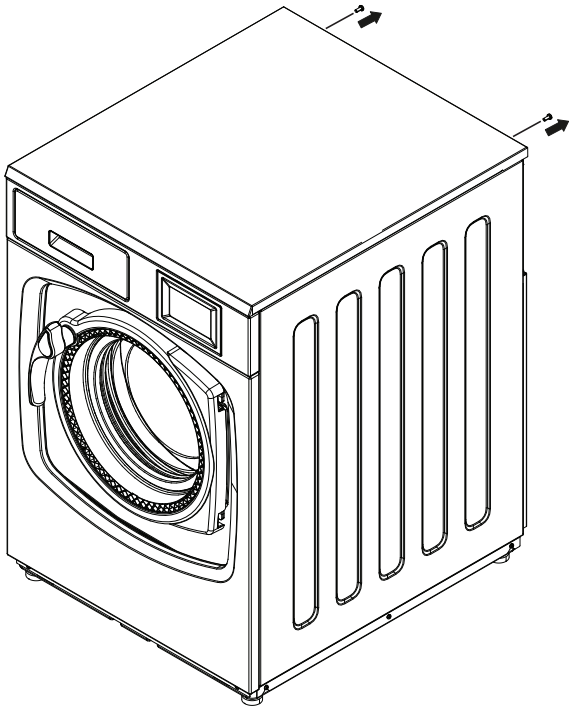

fig.X04833

Bøy stablingspanelet (1) og (2) ved A, B eller C 90 grader nedover som i følgende illustrasjon avhengig av hvilken maskin som står nederst.

A = Når WP7-6 er nederst og TD7-8 er øverst.

B = Når WP7-7, WP7-8 er nederst og TD7-8 er øverst.

C = Når TD7-8 er nederst og TD7-8 er øverst.

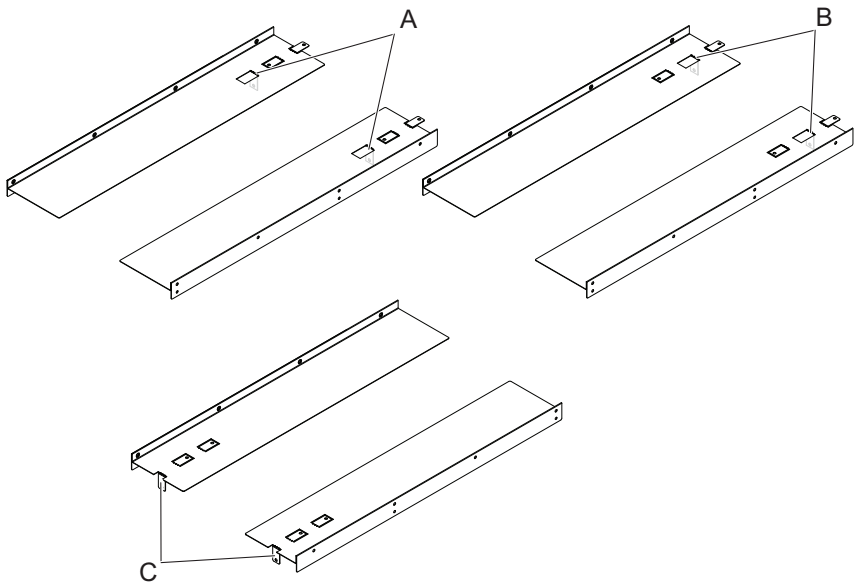

fig.X04839B

10.1.2.1 For alle stablekombinasjoner

Følgende instruksjoner viser modellen WP7-8 nederst som et eksempel. Prosedyren er tilsvarende for de andre modellene.

- Med det bøyde stablingspanelet (1) og (2) ved “B” 90 grader nedover, legg begge stablingspanelene oppå vaskemaskin-eksentratoren. Sørg for at det bøyde området “B” på stablingspanelene er helt i kontakt med baksiden av toppanelet (C).
- Marker og bor 2 hull (⌀ 3–3.3 mm) i toppanelet på hver side av vaskemaskin-eksentratoren (D).

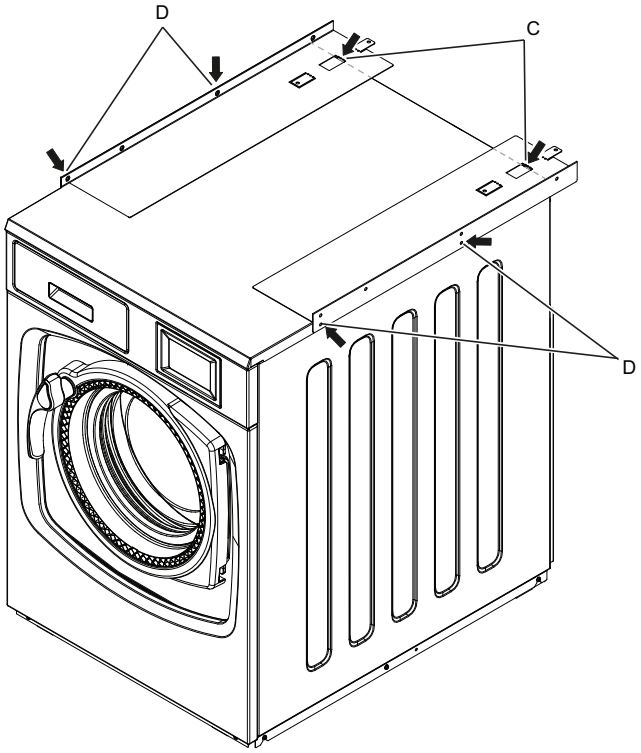

fig.X04852A

- Fjern stablepanelet på den ene siden.
- Plasser hver distanse (E) over hvert boret hull i toppanelet på vaskemaskin-eksentratoren. (De skal være under stablingspanelet).
- Monter skruen bak på vaskemaskin-eksentratoren igjen (F) og fest de 2 skruene (4) på siden (i de nedre posisjonene).

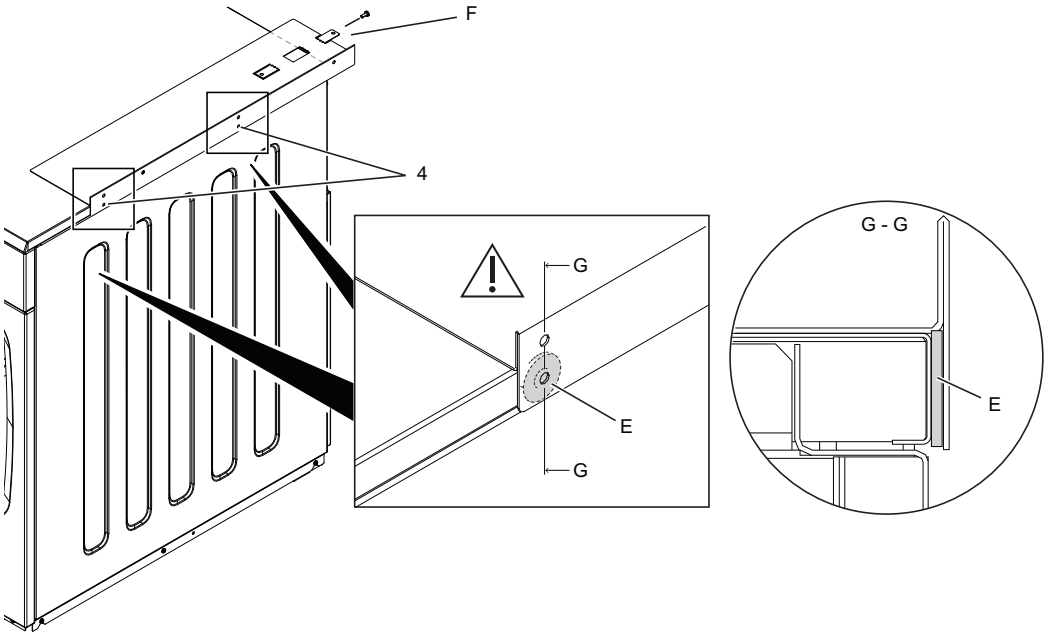

fig.X04853A

På tørketrommelen som skal plasseres på toppen; bytt kontrollpanelet fra øvre posisjon til nedre posisjon i henhold til følgende instruksjoner:

- Demonter toppanelet.

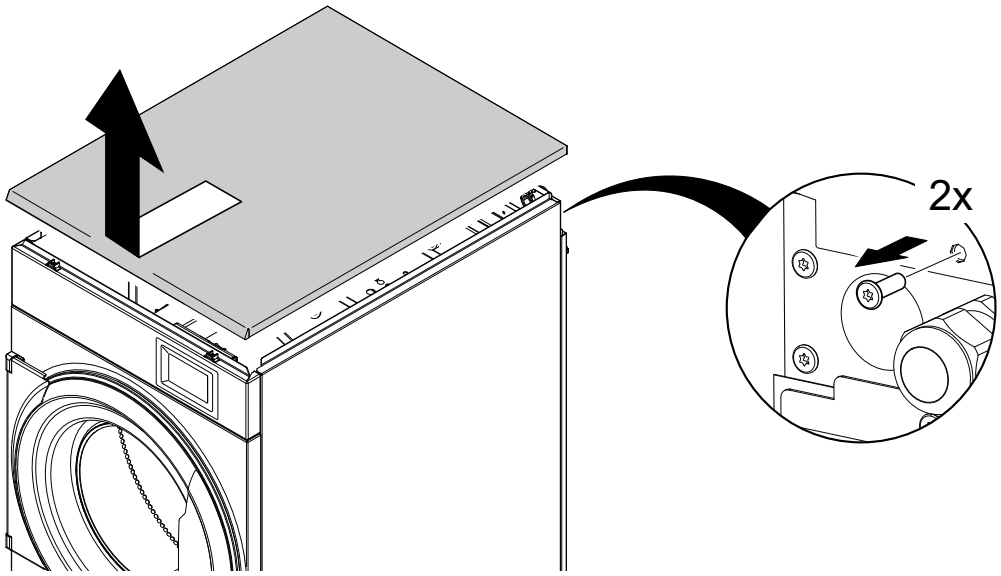

fig.X04592

- Koble fra kablene til kontrollsystemet.
- På kontrollpanelet; fjern de to nedre skruene helt. Løsne de to øvre skruene litt, ikke fjern dem helt, hvis ikke kan kontrollpanelet falle ned.
- Fjern betjeningspanelet.

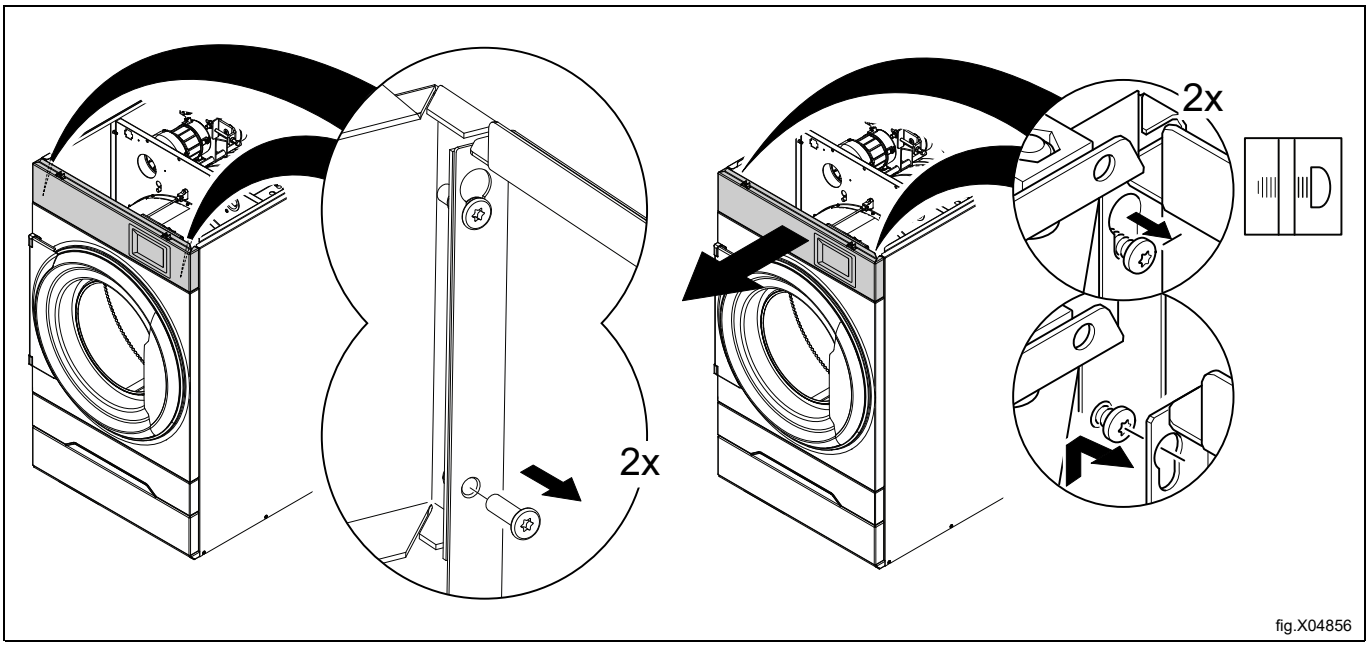

- Demonter bakpanelet.

Merk!
Det er ikke mulig å fjerne bakpanelet med mindre hovedbryteren står i AV-posisjon.

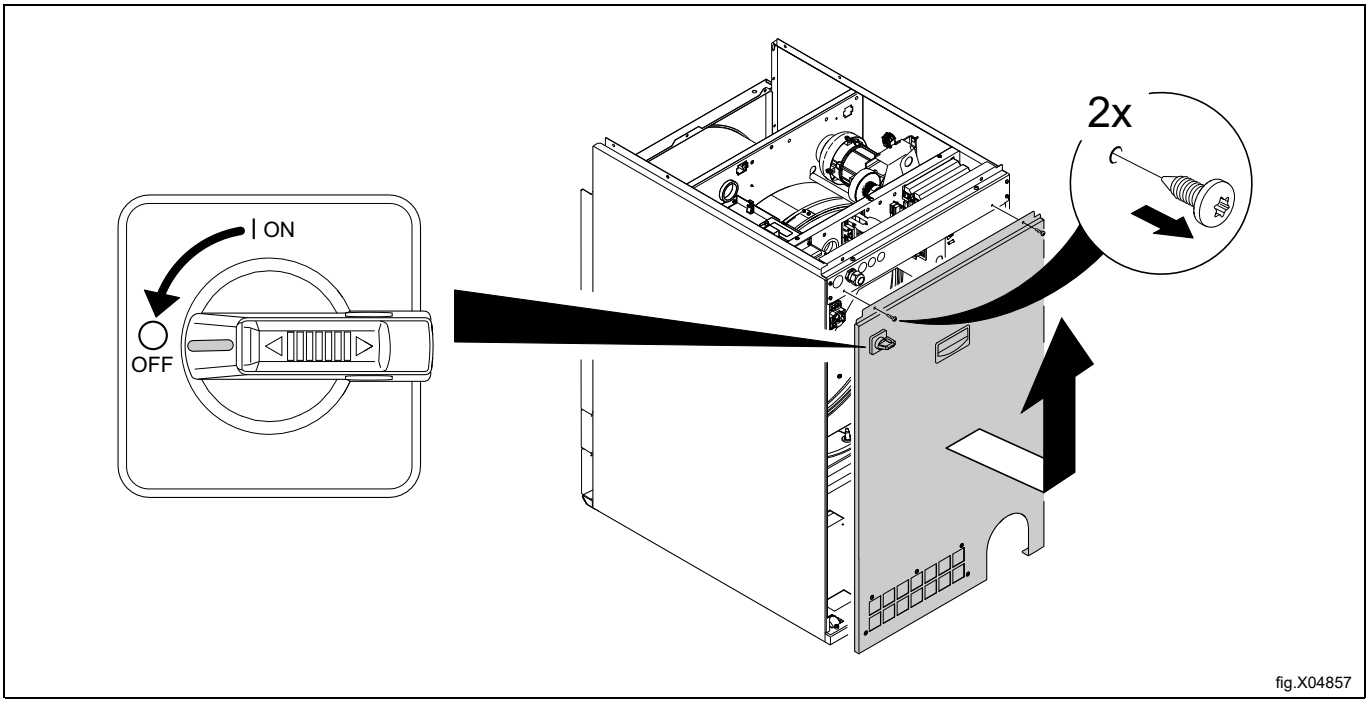

- Fjern filterskuffen.
- Demonter braketten.
- Fjern det nederste frontpanelet.

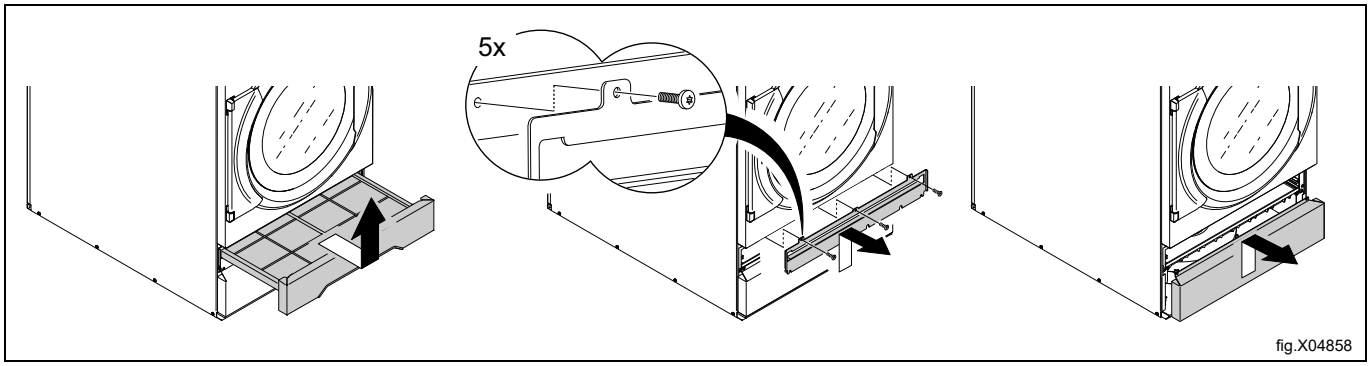

- Flytt kablene som ble koblet fra. Kablene skal føres tilbake gjennom hullene (A), ned og deretter ut gjennom det nedre hullet. Klipp eventuelle nødvendige strips. Sørg for å omorganisere kablene på en passende måte slik at kablene ikke blir skadet eller klemte. Fest kablene med strips i passende posisjoner.

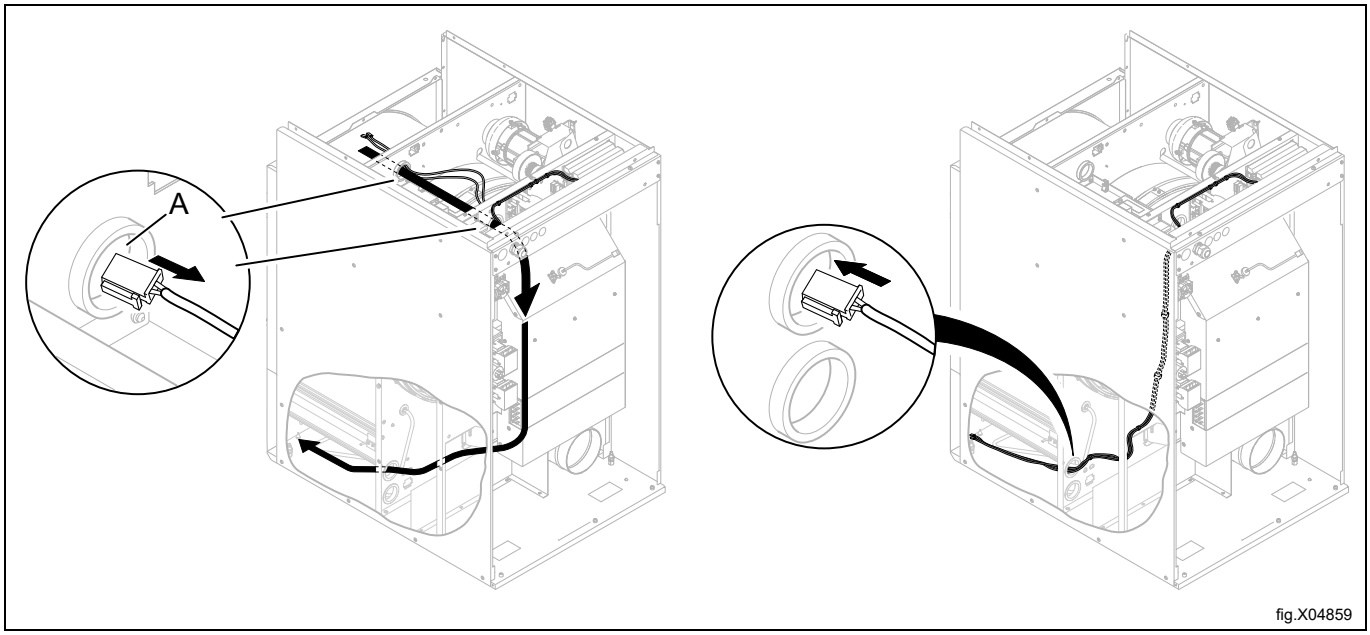

- På kontrollpanelet som ble fjernet fra tørketrommelen, fjern de to styretoppanelene og flytt dem til det nedre kontrollpanelet i stedet.
- Fjern de to skruene som bare ble løsnet tidligere fra kontrollpanelet.

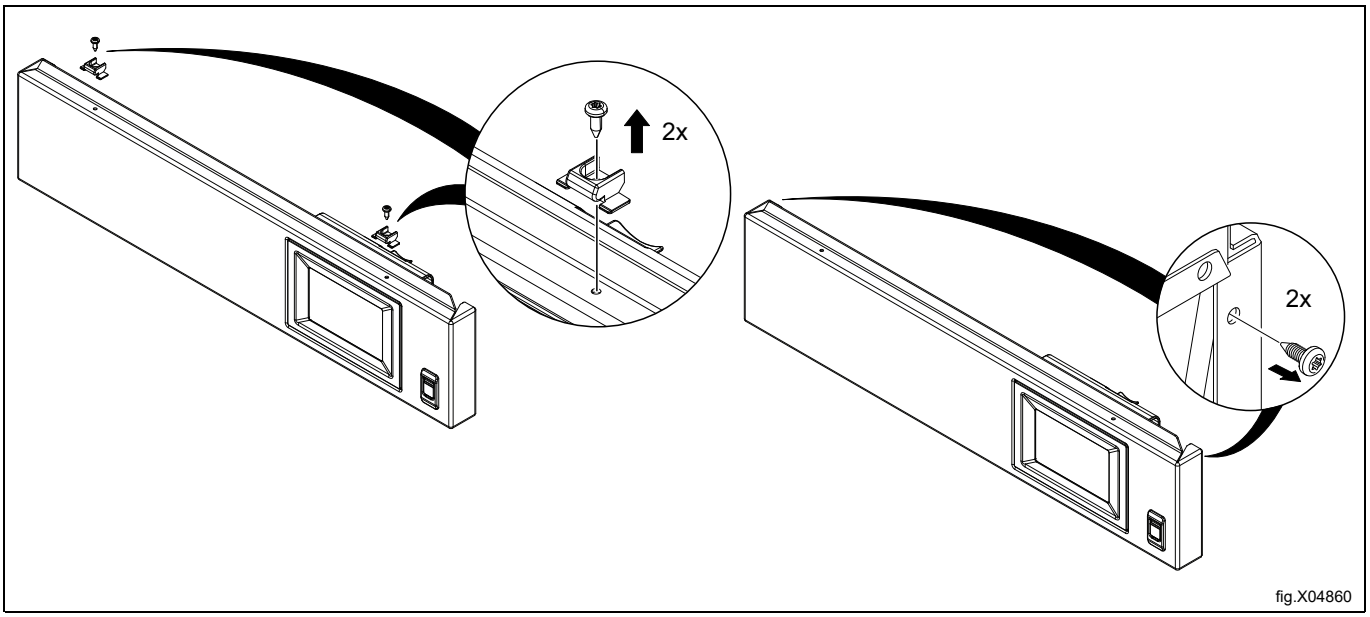

fig.X04860

- Koble kablene til kontrollsystemet og sørg for at de ligger riktig før du fester kontrollpanelet.
- Forhåndsmonter kontrollpanelet i den nedre posisjonen der det nedre panelet ble demontert fra.

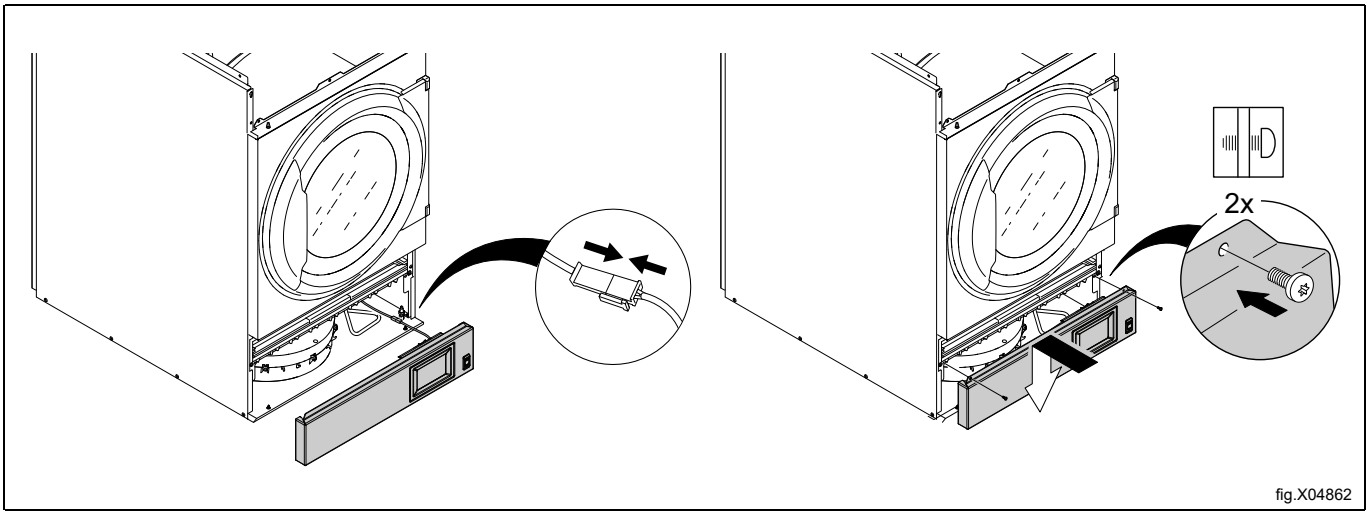

fig.X04862

- Monter braketten igjen og stram de fem skruene helt.
- Monter filterskuffen.

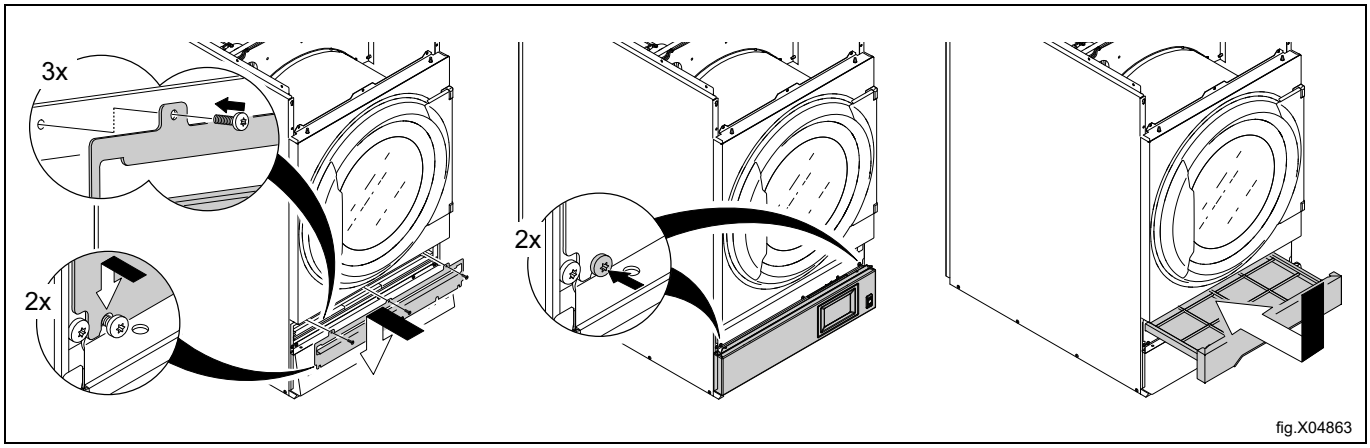

- Monter det nedre panelet der kontrollpanelet var plassert før og stram de to skruene helt.

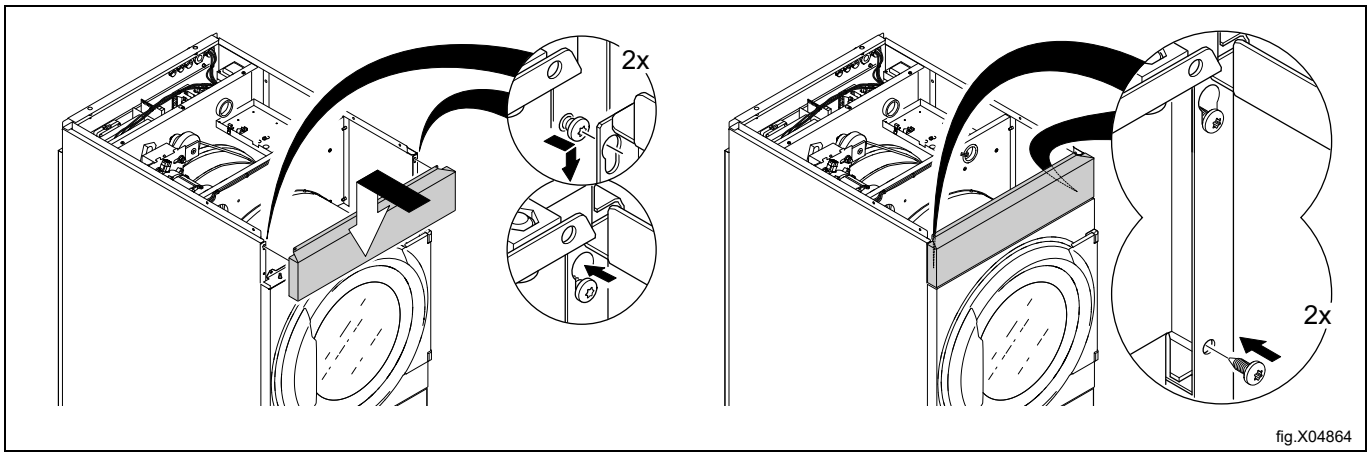

- Remonter toppanelet.

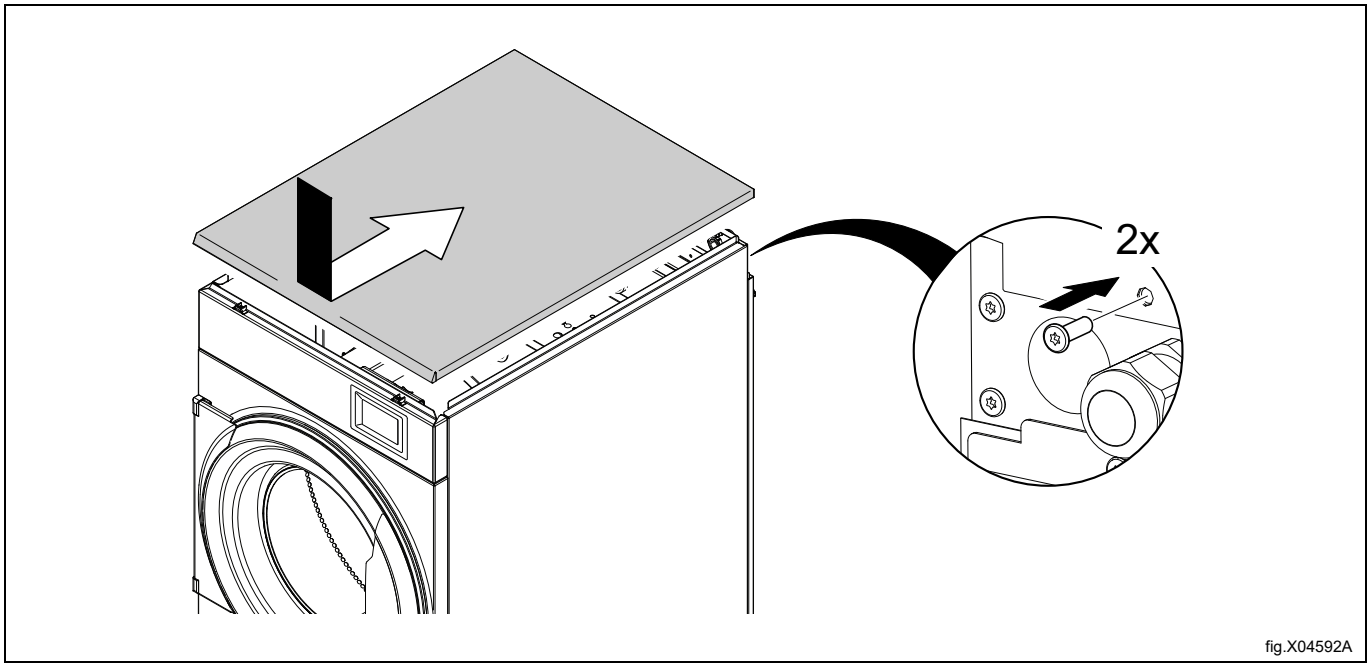

- På tørketrommelen som skal plasseres oppå den nederste tørketrommelen, demonter de 3 skruene (G) nederst på sidepanelet, gjør det samme på begge sider.

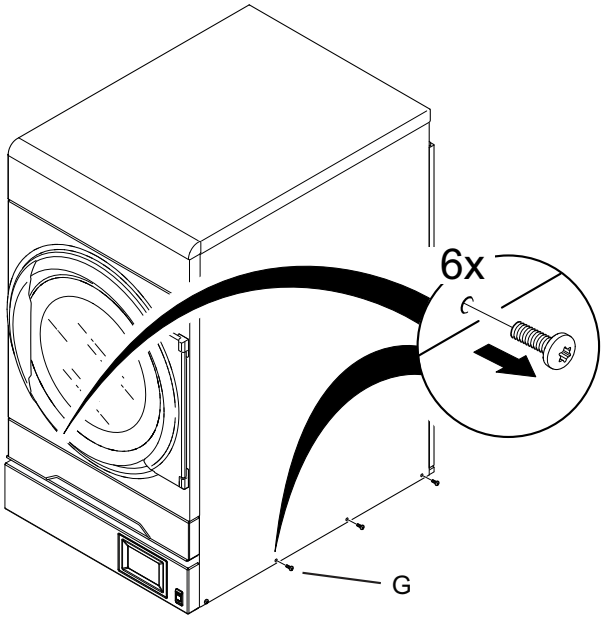

fig.X04865A

Det anbefales sterkt å bruke hansker siden det kan være skarpe kanter.
Vekten er 97 kg for en elektrisk- eller gassoppvarmet tørketrommel og 119 kg for en tørketrommel med varmepumpe. For å redusere vekten av en tørketrommel med varmepumpe anbefales det å fjerne varmepumpeenheten før løfting av tørketrommelen.

- Løft tørketrommelen ved å holde den i henhold til figuren.

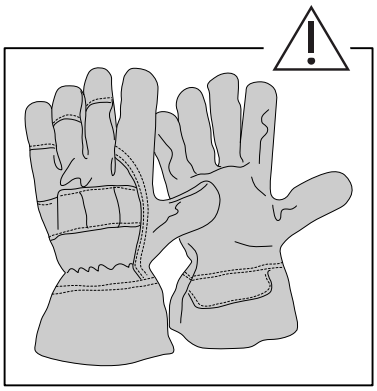
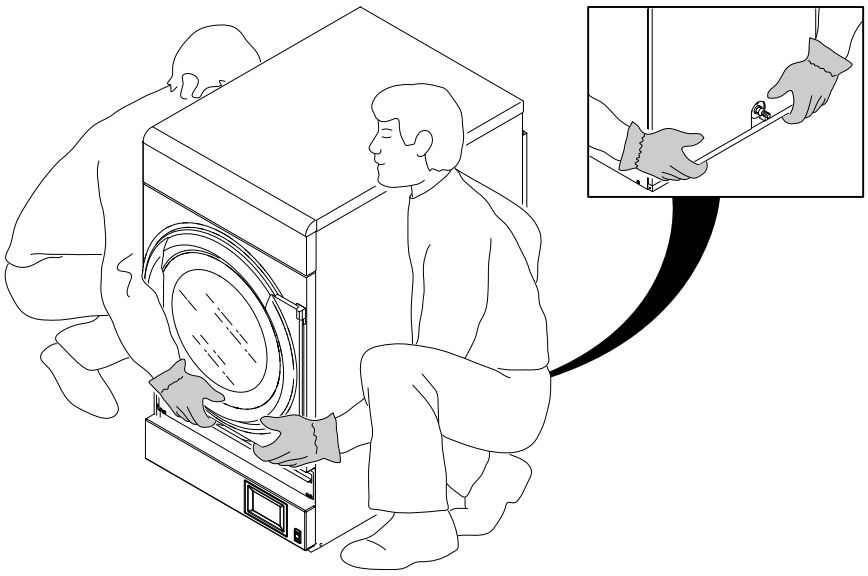

fig.X04866

- Løft og plasser tørketrommelen oppå vaskemaskinen med sentrifuge.
- Tørketrommelen bør være justert i forhold til skruehullene.

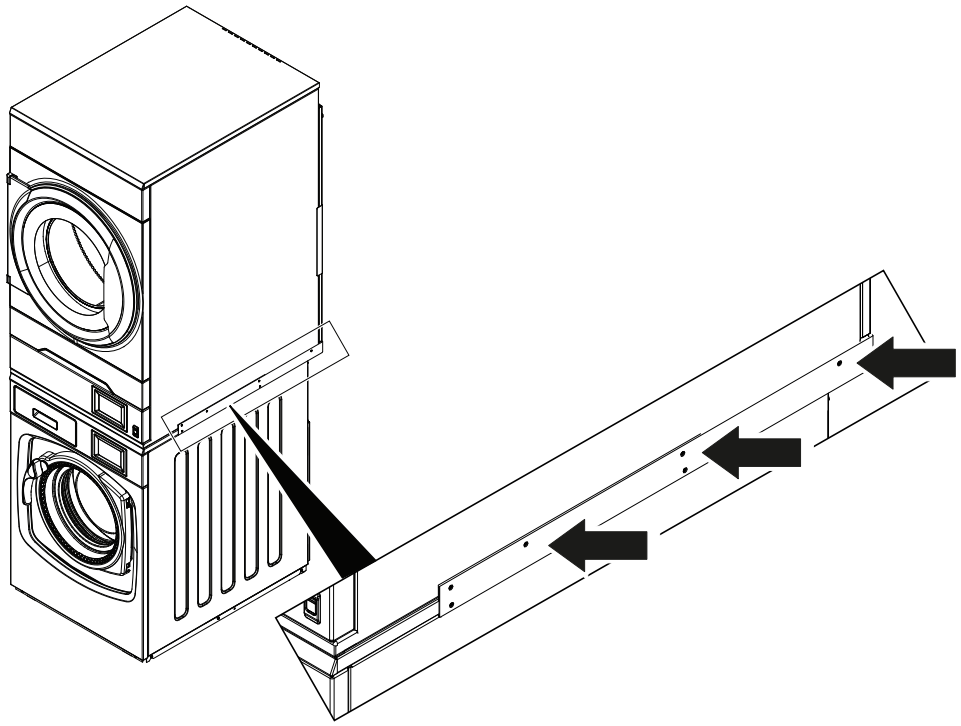

fig.X04867A

- Når tørketrommelen er justert, monter de 3 skruene (G) igjen.

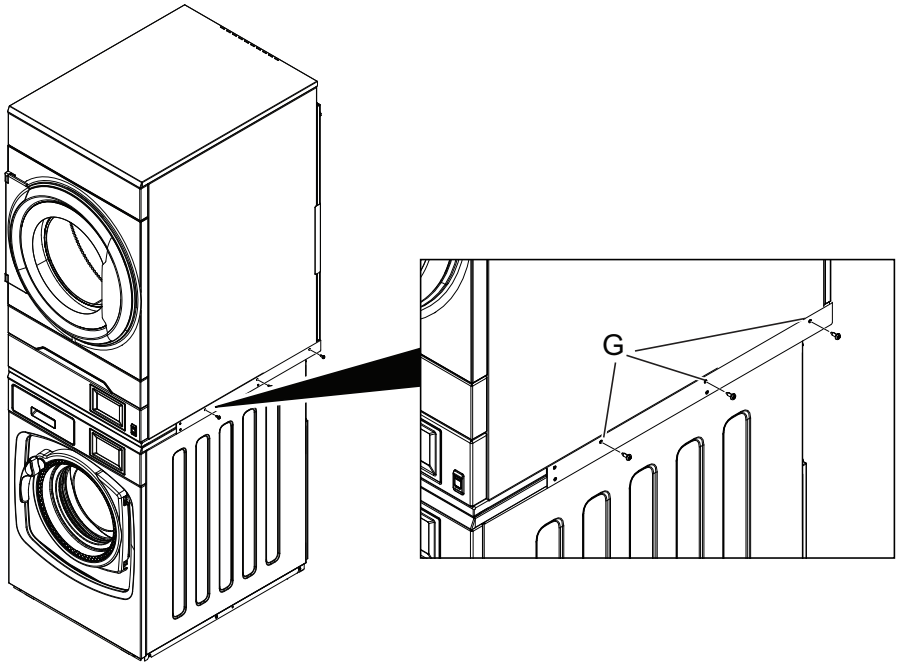

fig.X04868A

Når alle foregående trinn er utført, kan det andre stablepanelet monteres på maskinen med samme fremgangsmåte.

Legg merke til at det ikke har betydning hvilken side / hvilket stablepanel du begynner med. Denne instruksjonen viser start fra høyre side (sett forfra på maskinen).

- Plasser avstandene over de borede hullene på toppanelet til vaskemaskinen med sentrifuge. (De skal være under stablepanelet).
- Vipp forsiktig den øvre tørketrommelen bare litt og skyv det andre stablepanelet under den. Sørg for at det er på plass.

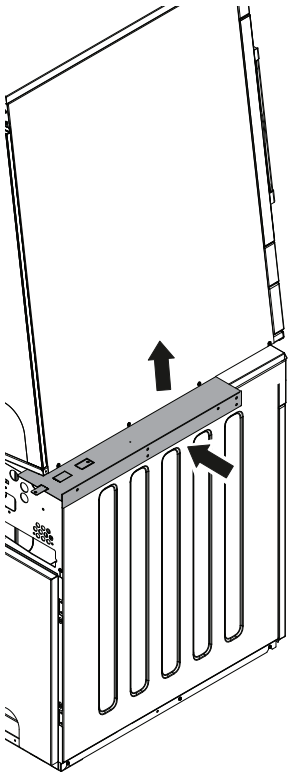

fig.X04869A

- Kontroller at tørketrommelen er justert, og monter de 3 skruene (G) igjen.

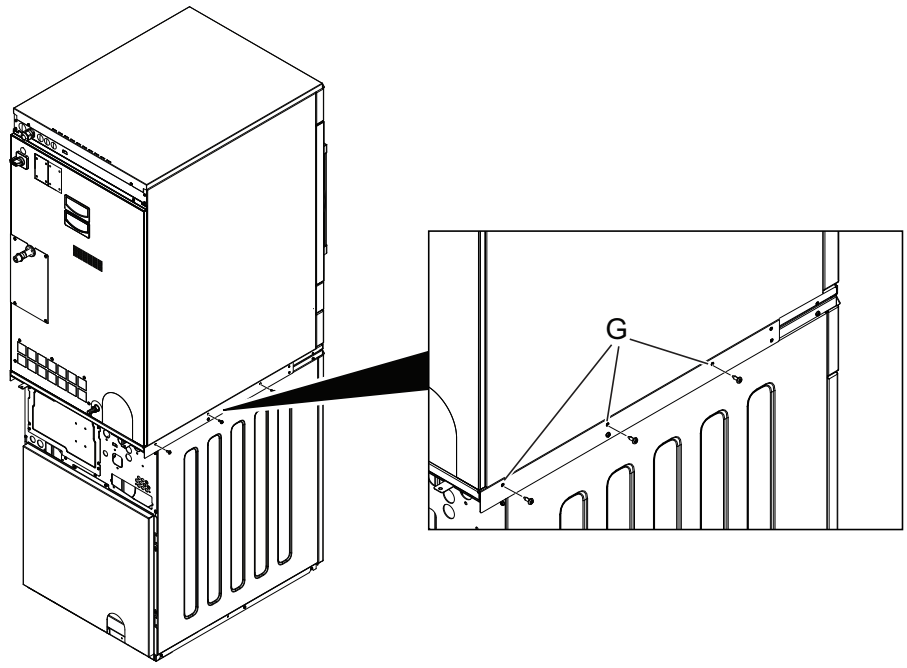

fig.X04870A

- Koble til strømmen og utfør en funksjonstest på maskinene.

Merk!

Maskinen må sikres til gulvet når den installeres et skip, en oljerigg eller på alle steder der det er en høy risiko for jordskjelv.
Brakettsettet for sikring (487193545) er en alternativ løsning som kan bestilles separat.

11 Funksjonskontroll

Skal bare utføres av kvalifisert personell.

Det må foretas en funksjonskontroll når installasjonen er avsluttet, og før maskinen kan tas i bruk.
Når noe er blitt reparert, må det foretas en funksjonskontroll før maskinen kan brukes igjen.

11.1 Kontroller maskinens automatiske stoppfunksjon

- Start maskinen.
- Kontroller at mikrobryterne fungerer som de skal:
  Maskinen skal stoppe hvis døren åpnes.

11.2 Kontroller rotasjonsretningen (bare på maskiner med 3–faset strømforsyning, marine installasjoner)

Demonter toppanelet og start et program. Kontroller at trommelen roterer med urviseren.

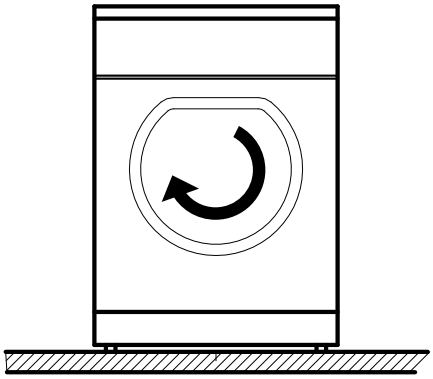

fig.W00200

Hvis rotasjonsretningen er feil, bytt to av de tre fasene til venstre på tilkoblingskontakten.

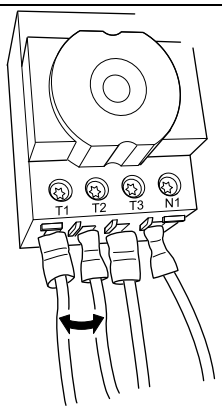

fig.7119

11.3 Kontrollere varmen

- La maskinen gå i fem minutter på et program med varme.
- Kontroller at oppvarmingen fungerer ved å åpne døren og kjenne at det er varme i trommelen.

11.4 Klar til bruk

Hvis resultatet av alle testene er OK er maskinen nå klar til bruk.

Hvis noen av testene ikke er OK, eller det oppdages mangler eller feil, ta kontakt med din lokale serviceleverandør eller forhandler.

12 Informasjon om kassering

12.1 Resirkulerbarhet og kassering av apparatet

12.1.1 Resirkulering

Apparatene våre er produsert med en betydelig andel resirkulerbare metaller (slik som rustfritt stål, jern, aluminium, galvaniserte plater, kobber, osv.), som kan gjenvinnes gjennom lokale resirkuleringssystemer, i samsvar med de gjeldende reglene i de enkelte brukslandene.

Nasjonale regler for avfallshåndtering kan variere. Kassering av apparatet må derfor skje i samsvar med gjeldende lover og direktiver utstedt av kompetente myndigheter i det landet er apparatet skal avvikles.

De forskjellige komponentene av apparatet må separeres og kasseres i samsvar med materialsammensetningen (f. eks. metaller, olje, fett, plast, gummi, kjølegasser, isolerende plater og andre isolasjonsmaterialer, glassull, ledlamper, osv.), og i fullstendig samsvar med gjeldende lokale og internasjonale lover og regler for avfallshåndtering.

Kompressorer kan inneholder oljer og kjølevæsker - de er spesialavfall og må resirkuleres i henhold til lokale lover.

12.1.2 Framgangsmåte for kassering av apparatet og gjenvinning av komponenter / materialer

Dette produktet må ikke kasseres i miljøet når dets levetid er over. Det må kasseres i samsvar med lokal miljølovgivning, eller aller helst, leveres inn intakt til en autorisert resirkuleringsstasjon.

Alle fjernede komponenter, inkludert dører og andre strukturelle deler, må leveres inn sammen med apparatet til en autorisert resirkulerings- eller avfallshåndteringsstasjon.

Demonterings-/resirkuleringsstasjonen vil anvende den nyeste teknologi og metoder de har for å demontere produktet på en effektiv måte for best mulig resirkulering.

Vær oppmerksom på at kretskort, elektriske motorer eller andre komponenter som i europeisk lovgivning er klassifisert som råmaterialer med svært kritisk gjenvinningspotensiale må behandles spesielt.

Hvis du er i tvil eller har spørsmål kan du alltid ta kontakt med vår kundeservice.

Før du kasserer apparatet må du foreta en grundig inspeksjon av dets fysiske og bevaringsmessige stand, kontrollere for mulig lekkasjer av væsker eller gasser, og for eventuelle ødelagte deler som vil kunne utføre en fare ved håndtering og påfølgende demontering.

	Symbolet på produktet viser at dette produktet ikke skal behandles som husholdningsavfall, men må avfallsbehandles etter gjeldende bestemmelser for å unngå negative innvirkninger på miljøet og helserisiko. For ytterligere informasjon om resirkulering av dette produktet, kontakt den lokale forhandleren eller agenten, serviceavdelingen eller det lokale renovasjonsvesenet.

Merk!
Når apparatet demonteres, må all merking, denne håndboken og andre dokumenter som hører til apparatet, ødelegges.

12.2 Kassering av emballasjen

Materialet må tas hånd om i overensstemmelse med gjeldende forskrifter i landet der apparatet brukes. Alle emballasjematerialene er miljøvennlige.

De kan trygt oppbevares, resirkuleres eller brennes i et egnet avfallsbrenningsanlegg. Resirkulerbare plastdeler er merket som eksemplene nedenfor.

PE	Polyetylen: • Utvendig emballasje • Pose med instruksjoner
PP	Polypropylen: • Stropper
PS	Polystyrenskum: • Hjørnebeskyttelser

Electrolux Professional AB
341 80 Ljungby, Sweden
www.electroluxprofessional.com